Pomos Estrella • DIN 6336 fundición de acero inoxidable

24661.0463

Descripción del producto

Estas empuñaduras en estrella se fabrican según DIN 6336.

Material

Empuñadura
- Acero inoxidable A2, mate

Dibujo

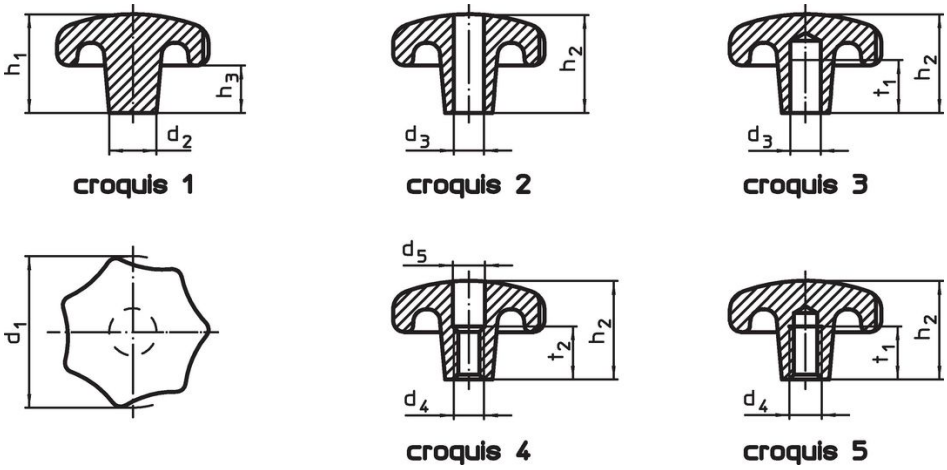

Información para el pedido

Dimensiones						Referencia
d_1	d_2	d_4	h_2	t_1 mín.		
[mm]					[g]	
con taladro ciego roscado, forma E – croquis 5						
63	20	M12	40	22	296	**24661.0463**

Cumplimiento

Cumple con RoHS
Cumple con la Directiva 2011/65/UE y la Directiva 2015/863.

No contiene sustancias SVHC
Ninguna sustancia SVHC con más del 0,1% p/p contenida - Lista SVHC [REACH] desde 23.01.2024.

No contiene sustancias de la Proposición 65
No se incluyen sustancias de la Propuesta 65.
https://www.P65Warnings.ca.gov/

Libre de Materiales Conflictivos
Este producto no contiene ninguna sustancia designada como "minerales en conflicto" como tantalio, estaño, oro o tungsteno de la República Democrática del Congo o países adyacentes.