Pomos Estrella • DIN 6336 aleación ligera

24660.0440

Descripción del producto

Estas empuñaduras en estrella se fabrican según DIN 6336.

Material

Empuñadura
- Aluminio AL, sin pulir

Dibujo

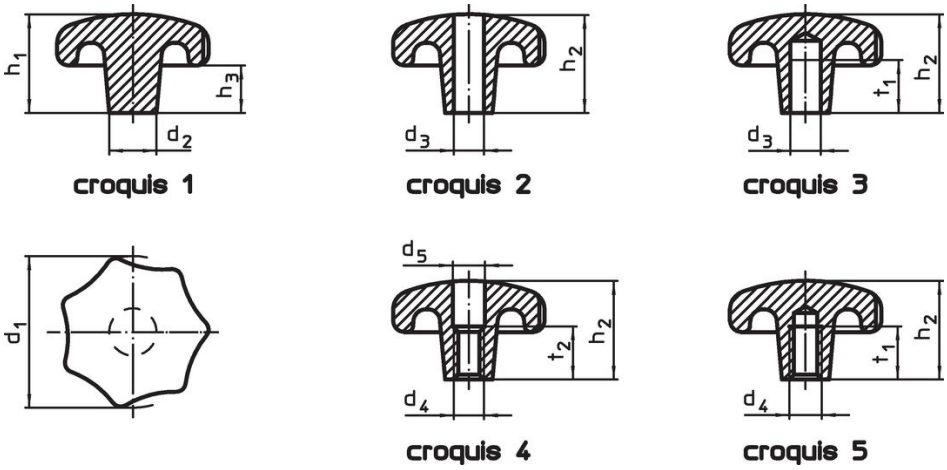

Información para el pedido

Dimensiones						Referencia
d_1	d_2	d_4	h_2	t_1 mín.		
[mm]					[g]	
con taladro ciego roscado, forma E – croquis 5, no pulido						
40	14	M8	25	15	33	**24660.0440**

Cumplimiento

Cumple con RoHS
Contiene plomo - cumple con las excepciones 6a / 6b / 6c.

Contiene sustancias SEP > 0,1% p / p
Contiene plomo - Lista SVHC [REACH] desde 23.01.2024.

Contiene sustancias de la Proposición 65
El plomo puede causar cáncer y daño reproductivo debido a la exposición
https://www.P65Warnings.ca.gov/

Libre de Materiales Conflictivos
Este producto no contiene ninguna sustancia designada como "minerales en conflicto" como tantalio, estaño, oro o tungsteno de la República Democrática del Congo o países adyacentes.