Pomos Estrella • DIN 6336 hierro fundido

24650.0240

Descripción del producto

Estas empuñaduras en estrella se fabrican según DIN 6336.
Ejecución arenada o con los cantos acabados de vibrador.

Material

Empuñadura
- Fundición gris GG 20, brillante

Más información

Notas

Pomos especiales con un taladro diferente o con otro tratamiento de superficie se pueden fabricar bajo pedido.

Dibujo

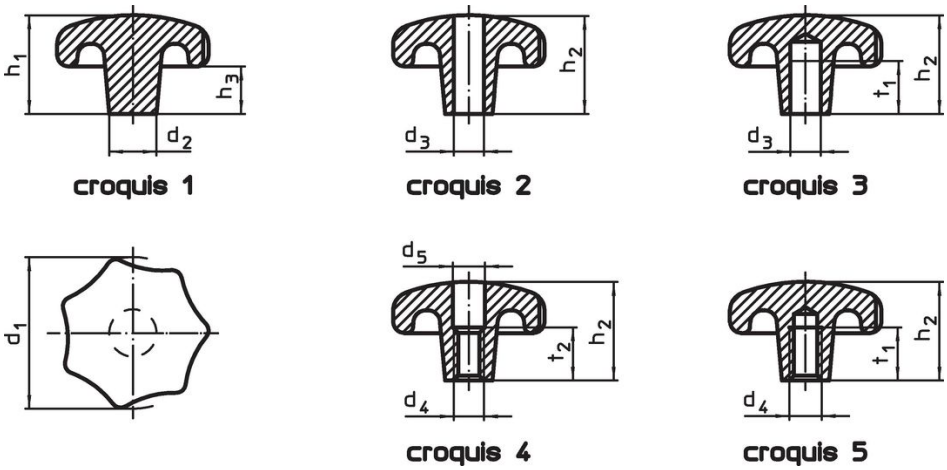

Información para el pedido

Dimensiones						Referencia
d_1	d_2	d_3 H7	h_2	t_1 mín.	[g]	
[mm]						
con taladro ciego liso, forma C – croquis 3						
40	14	8	25	15	74	24650.0240

Cumplimiento

Cumple con RoHS
Cumple con la Directiva 2011/65/UE y la Directiva 2015/863.

No contiene sustancias SVHC
Ninguna sustancia SVHC con más del 0,1% p/p contenida - Lista SVHC [REACH] desde 23.01.2024.

No contiene sustancias de la Proposición 65
No se incluyen sustancias de la Propuesta 65.
https://www.P65Warnings.ca.gov/

Libre de Materiales Conflictivos
Este producto no contiene ninguna sustancia designada como "minerales en conflicto" como tantalio, estaño, oro o tungsteno de la República Democrática del Congo o países adyacentes.