Pomos en Cruz • DIN 6335 acero inoxidable, fundición

24631.0050

Descripción del producto

Estas empuñaduras se fabrican según DIN 6335.

Material

Empuñadura
- Acero inoxidable A2, mate

Dibujo

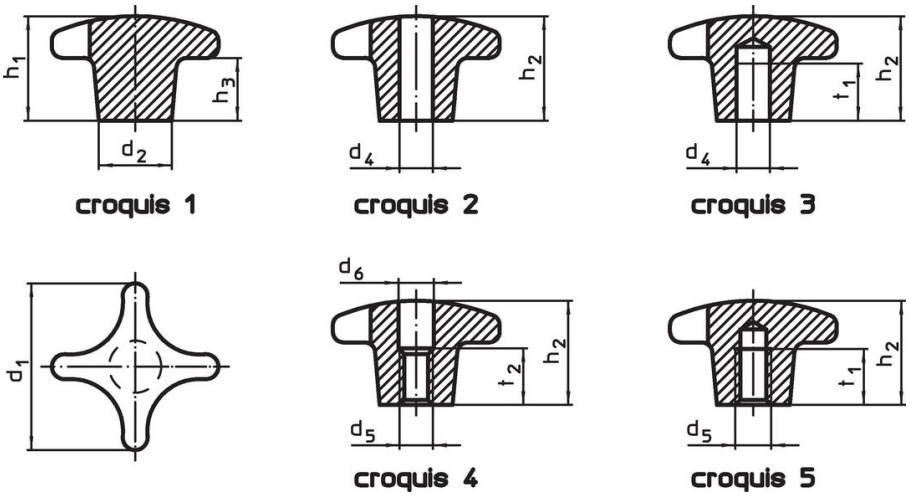

Información para el pedido

Dimensiones					Referencia
d_1	d_2	h_1	h_3	[g]	
[mm]					
pieza sin mecanizar, forma A – croquis 1					
50	18	34	20	128	24631.0050

Ejemplo de aplicación

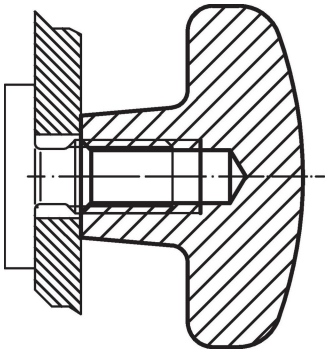

Cumplimiento

Cumple con RoHS
Cumple con la Directiva 2011/65/UE y la Directiva 2015/863.

No contiene sustancias SVHC
Ninguna sustancia SVHC con más del 0,1% p/p contenida - Lista SVHC [REACH] desde 23.01.2024.

No contiene sustancias de la Proposición 65
No se incluyen sustancias de la Propuesta 65.
https://www.P65Warnings.ca.gov/

Libre de Materiales Conflictivos
Este producto no contiene ninguna sustancia designada como "minerales en conflicto" como tantalio, estaño, oro o tungsteno de la República Democrática del Congo o países adyacentes.