Pomos en Cruz • DIN 6335 aleación ligera

24630.0840

Descripción del producto

Estas empuñaduras se fabrican según DIN 6335.

Material

Empuñadura
- Aluminio AL, pulido

Dibujo

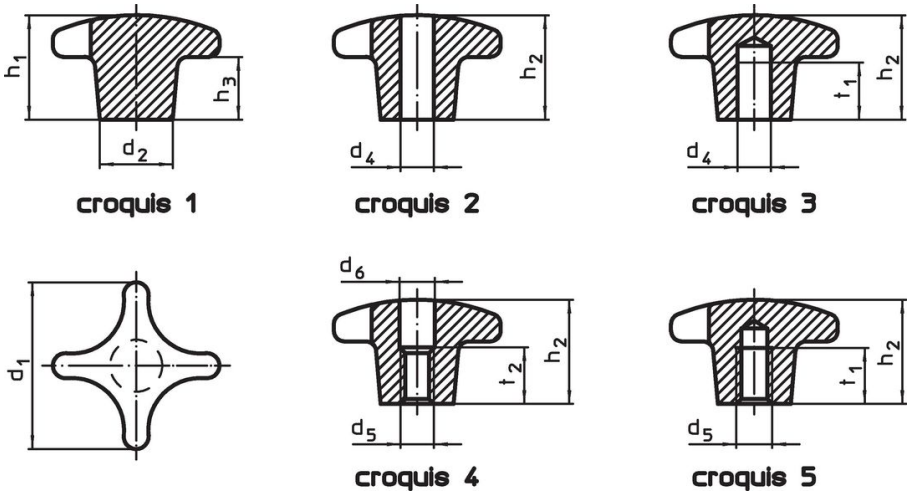

Información para el pedido

Dimensiones d_1	d_2	d_5	h_2	t_1	[g]	Referencia
[mm]						
con taladro ciego roscado, forma E – croquis 5, pulido						
40	14	M8	25	15	24	**24630.0840**

Ejemplo de aplicación

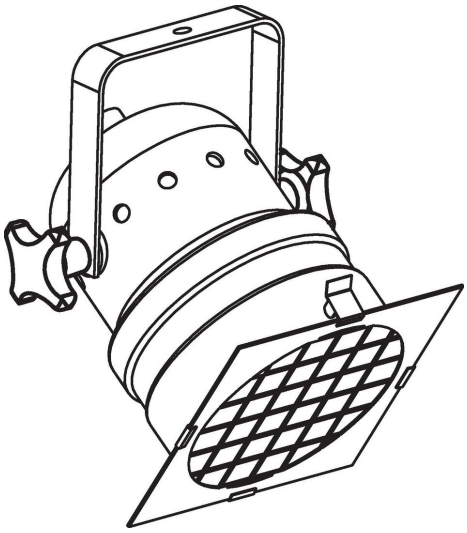

Cumplimiento

Cumple con RoHS

Contiene plomo - cumple con las excepciones 6a / 6b / 6c.

Contiene sustancias SEP > 0,1% p / p

Contiene plomo - Lista SVHC [REACH] desde 23.01.2024.

Contiene sustancias de la Proposición 65

El plomo puede causar cáncer y daño reproductivo debido a la exposición
https://www.P65Warnings.ca.gov/

Libre de Materiales Conflictivos

Este producto no contiene ninguna sustancia designada como "minerales en conflicto" como tantalio, estaño, oro o tungsteno de la República Democrática del Congo o países adyacentes.