Pomos en Cruz • DIN 6335 aleación ligera

24630.0050

Descripción del producto

Estas empuñaduras se fabrican según DIN 6335.

Material

Empuñadura
- Aluminio AL, sin pulir

Dibujo

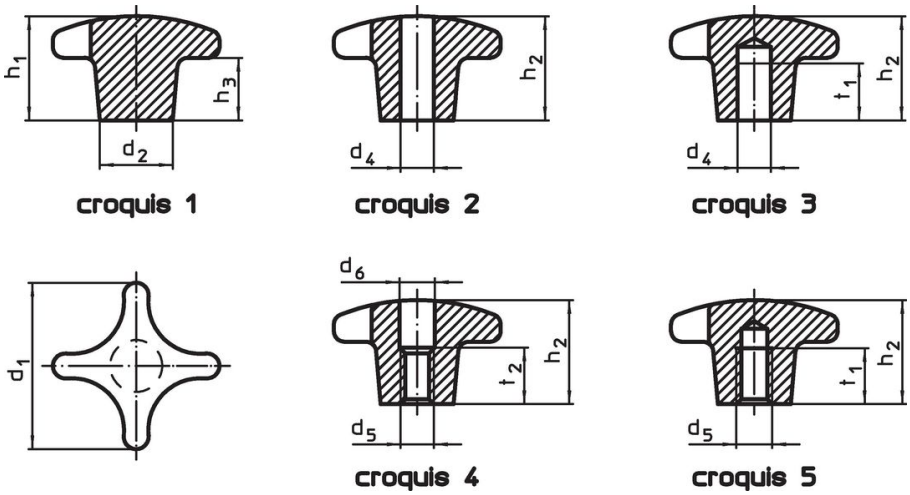

Información para el pedido

Dimensiones					Referencia
d_1	d_2	h_1	h_3	[g]	
[mm]					
pieza sin mecanizar, forma A – croquis 1, no pulido					
50	18	34	20	51	**24630.0050**

Ejemplo de aplicación

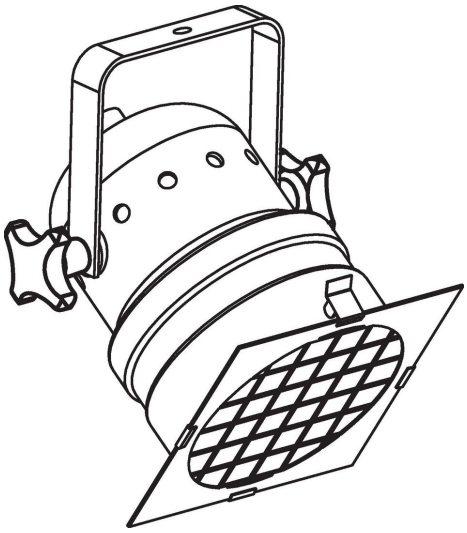

Cumplimiento

Cumple con RoHS

Contiene plomo - cumple con las excepciones 6a / 6b / 6c.

Contiene sustancias SEP > 0,1% p / p

Contiene plomo - Lista SVHC [REACH] desde 23.01.2024.

Contiene sustancias de la Proposición 65

El plomo puede causar cáncer y daño reproductivo debido a la exposición
https://www.P65Warnings.ca.gov/

Libre de Materiales Conflictivos

Este producto no contiene ninguna sustancia designada como "minerales en conflicto" como tantalio, estaño, oro o tungsteno de la República Democrática del Congo o países adyacentes.