Pomos en Cruz • DIN 6335 hierro fundido, revestido de plástico
24620.0664

Descripción del producto

Estas empuñaduras se fabrican según DIN 6335.

Material

Empuñadura
- Fundición gris GG 20, revestido de plástico, negro similar a RAL 9005.

Dibujo

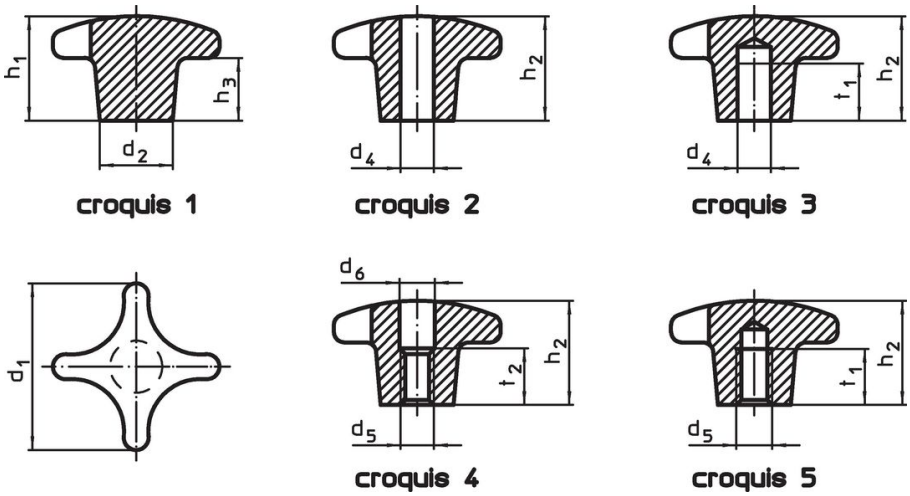

Información para el pedido

Dimensiones d_1	d_2	d_5 [mm]	h_2	t_1	[g]	Referencia
con taladro ciego roscado, forma E – croquis 5, negro						
63	20	M12	40	22	198	24620.0664

Ejemplo de aplicación

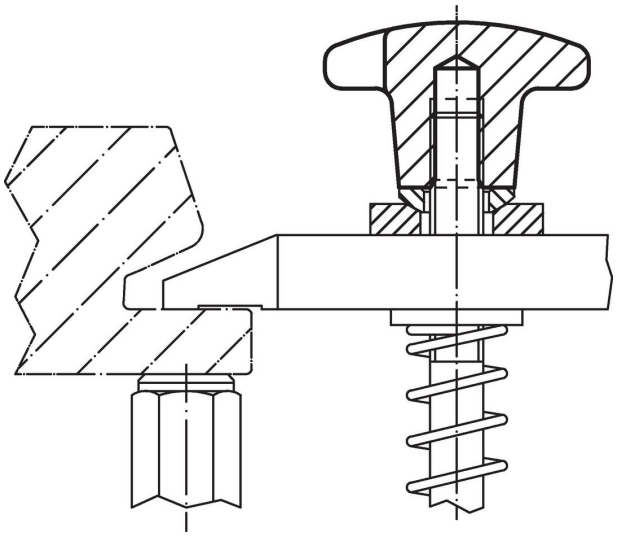

Cumplimiento

Cumple con RoHS
Cumple con la Directiva 2011/65/UE y la Directiva 2015/863.

No contiene sustancias SVHC
Ninguna sustancia SVHC con más del 0,1% p/p contenida - Lista SVHC [REACH] desde 23.01.2024.

No contiene sustancias de la Proposición 65
No se incluyen sustancias de la Propuesta 65.
https://www.P65Warnings.ca.gov/

Libre de Materiales Conflictivos
Este producto no contiene ninguna sustancia designada como "minerales en conflicto" como tantalio, estaño, oro o tungsteno de la República Democrática del Congo o países adyacentes.