Volantes Macizos · aleación ligera

24600.0230

Descripción del producto

Tiene muescas de agarre en la parte posterior.
Para todos los volantes, el núcleo está mecanizado, el aro exterior torneado y pulido sobre todas las superficies. Las caras no mecanizadas han sido arenadas. Con el acabado del aro exterior pulido y las superficies no mecanizadas y brutas de fundición arenadas, se elimina la necesidad de un pintado-lacado.

Material

Eje
- Acero, cincado por galvanización

Volante
- Fundición de aluminio en molde permanente

Manilla cilíndrica EH 24530
- DIN 7708 - baquelita (PF 31), negro similar a RAL 9005

Montaje

Arandelas avellanadas EH 22270. para la fijación axial.

Más información

Otros productos

- Arandelas Avellanadas
- Manillas Cilíndricas, giratorias

Dibujo

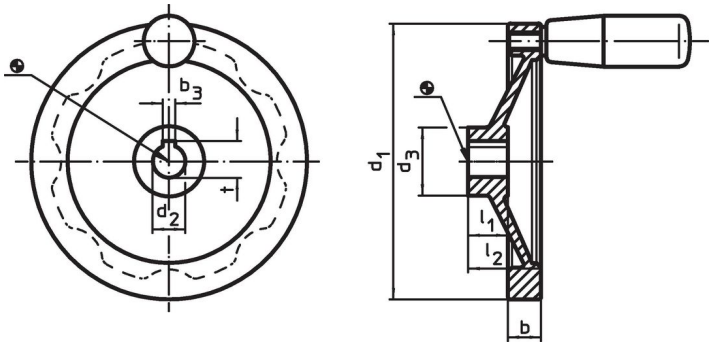

La orientación del chavetero puede ser diferente de la mostrada en el plano.

Información para el pedido

Dimensiones						Indicado para manilla cilíndrica EH 24530.	máx.		Referencia
d_1	d_2 H7	d_3	b	l_1	l_2 ~				
[mm]						[mm]	[°C]	[g]	
sin chavetero, con manilla cilíndrica EH 24530.									
200	**18**	42	20,5	24	45	26 x M10	110	995	**24600.0230**

Cumplimiento

Cumple con RoHS
Contiene plomo - cumple con las excepciones 6a / 6b / 6c.

Contiene sustancias SEP > 0,1% p / p
Contiene plomo - Lista SVHC [REACH] desde 23.01.2024.

Contiene sustancias de la Proposición 65
El plomo puede causar cáncer y daño reproductivo debido a la exposición
https://www.P65Warnings.ca.gov/

Libre de Materiales Conflictivos
Este producto no contiene ninguna sustancia designada como "minerales en conflicto" como tantalio, estaño, oro o tungsteno de la República Democrática del Congo o países adyacentes.