Volantes • similar a DIN 950, acero inoxidable

24591.0015

Descripción del producto

Torneado, aro exterior pulido, superficie no mecanizada mate.

Material

Volante
- Acero inoxidable A4

Montaje

Arandelas avellanadas EH 22270. para la fijación axial.

Más información

Otros productos

- Arandelas Avellanadas

Dibujo

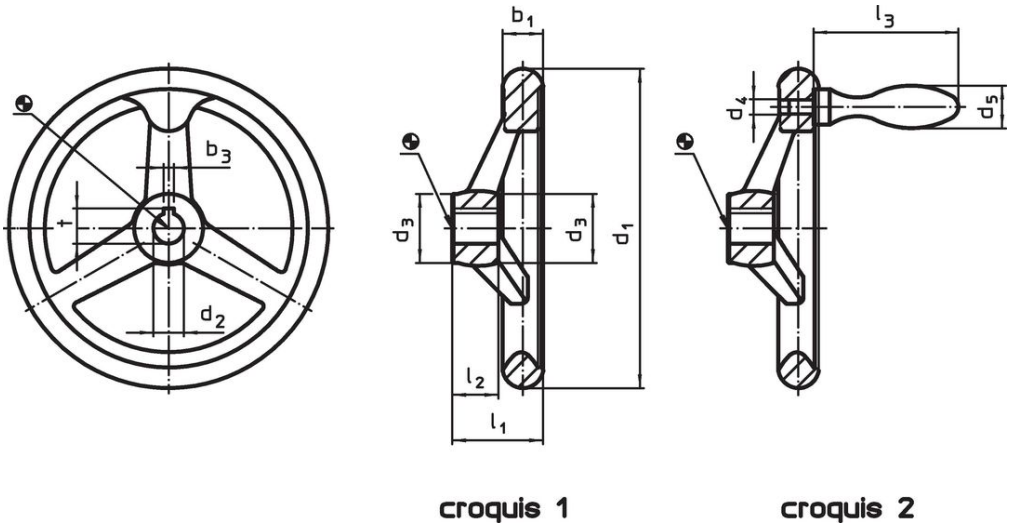

La orientación del chavetero puede ser diferente de la mostrada en el plano.

Información para el pedido

Dimensiones					Número de radios		Referencia
d_1	d_2 H9	d_3	l_1	l_2		[g]	
[mm]							
sin chavetero, sin manilla, forma B-F/A (antes: A 4) – croquis 1							
140	14	29	38,5	19	3	851	24591.0015

Cumplimiento

Cumple con RoHS
Cumple con la Directiva 2011/65/UE y la Directiva 2015/863.

No contiene sustancias SVHC
Ninguna sustancia SVHC con más del 0,1% p/p contenida - Lista SVHC [REACH] desde 23.01.2024.

No contiene sustancias de la Proposición 65
No se incluyen sustancias de la Propuesta 65.
https://www.P65Warnings.ca.gov/

Libre de Materiales Conflictivos
Este producto no contiene ninguna sustancia designada como "minerales en conflicto" como tantalio, estaño, oro o tungsteno de la República Democrática del Congo o países adyacentes.