Volantes • DIN 950 hierro fundido
24580.0210

Descripción del producto

Torneado, aro exterior pulido, superficie no mecanizada mate.

Material

Volante
- Hierro fundido GG

Manilla giratoria DIN 98 EH 24460.
- Acero, torneado, cincado por galvanización, pasivado

Montaje

Arandelas avellanadas EH 22270. para la fijación axial.

Más información

Otros productos

- Arandelas Avellanadas
- Manillas Giratorias, DIN 98

Dibujo

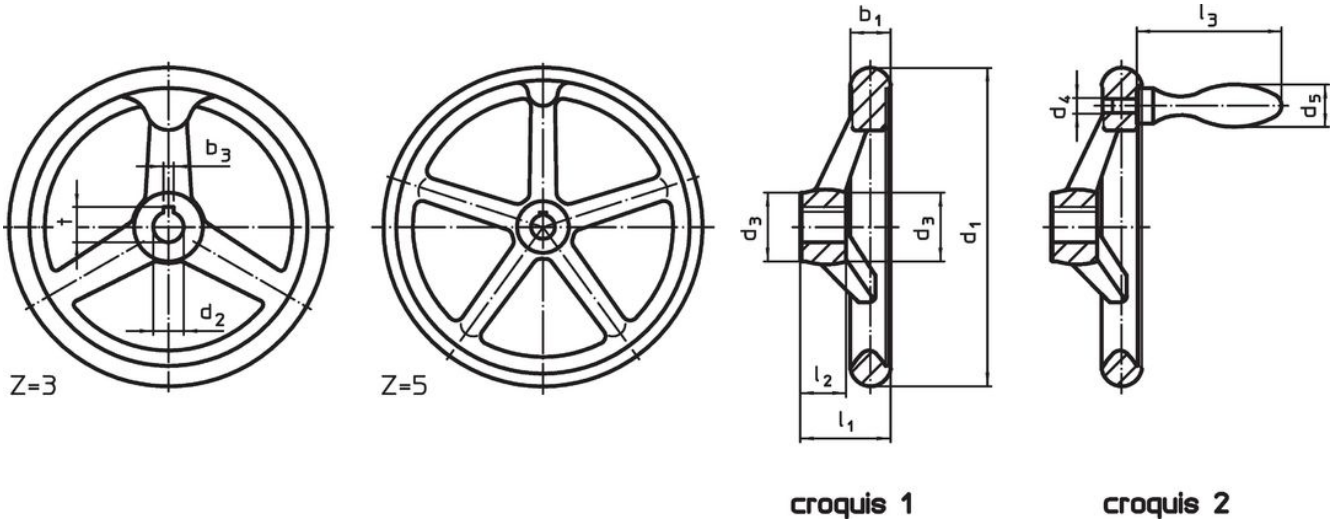

La orientación del chavetero puede ser diferente de la mostrada en el plano.

Información para el pedido

Dimensiones								Número de radios	Indicado para manilla DIN 39 / DIN 98		Referencia
d_1	d_2 H7	d_3	d_4	d_5	l_1 ~	l_2	l_3 ~	z			
[mm]									[mm]	[g]	
sin chavetero, con manilla giratoria EH 24460. montada, forma B-F/G (antes D 4) – croquis 2											
125	**12**	28	M8	20	36	18	61	3	20	850	24580.0210

Ejemplo de aplicación

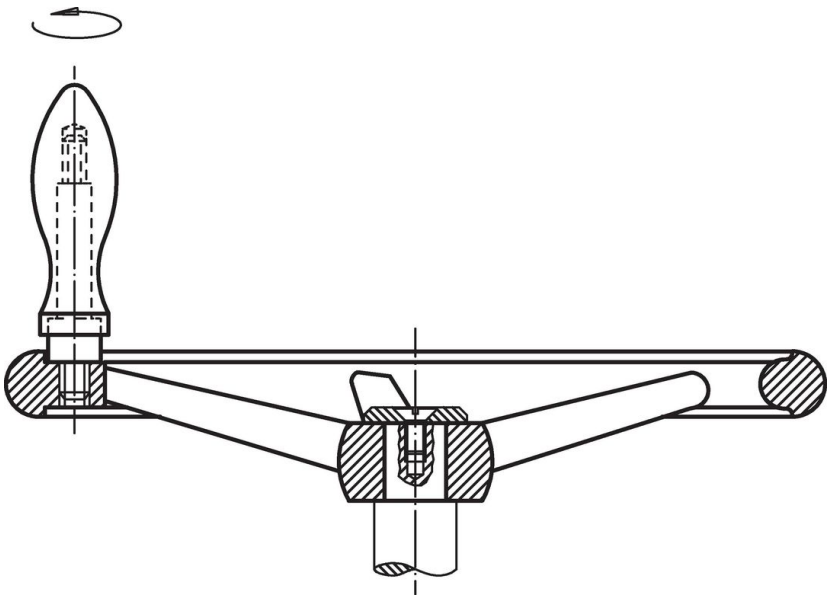

Cumplimiento

Cumple con RoHS
Contiene plomo - cumple con las excepciones 6a / 6b / 6c.

Contiene sustancias SEP > 0,1% p / p
Contiene plomo - Lista SVHC [REACH] desde 23.01.2024.

Contiene sustancias de la Proposición 65
El plomo puede causar cáncer y daño reproductivo debido a la exposición
https://www.P65Warnings.ca.gov/

Libre de Materiales Conflictivos
Este producto no contiene ninguna sustancia designada como "minerales en conflicto" como tantalio, estaño, oro o tungsteno de la República Democrática del Congo o países adyacentes.