Bolas • DIN 319
24560.0525

Descripción del producto

Los pomos DIN 319 son sin partaje y pulidos.

Material

Casquillo
- Acero, cincado por galvanización

Bola
- DIN 7708 - baquelita (PF 31), rojo similar a RAL 3003

Montaje

Instrucción de montaje para forma M: Las bolas esféricas en ejecución M (taladro cónico) se montan con ligeros golpes de martillo sin necesitar el pegado. Una tolerancia h9 es suficiente para la pieza opuesta.

Dibujo

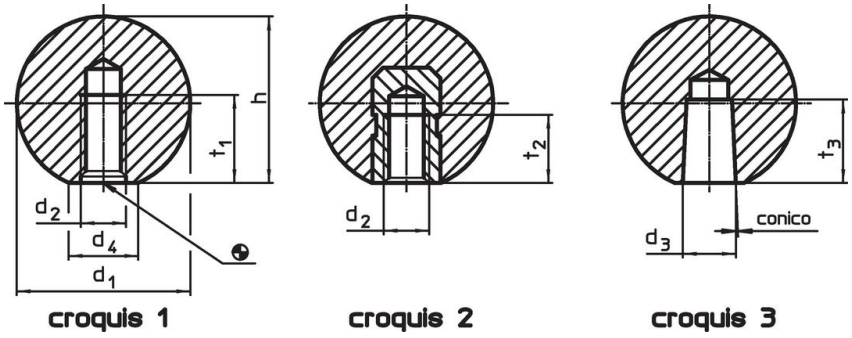

Información para el pedido

Dimensiones							Referencia
d_1	d_2	d_4 ~	h ~	t_1 mín.	máx.		
[mm]					[°C]	[g]	
con roscado sobre el material, forma C – croquis 1, rojo							
25	M6	15	22,5	11	110	10	**24560.0525**

Ejemplo de aplicación

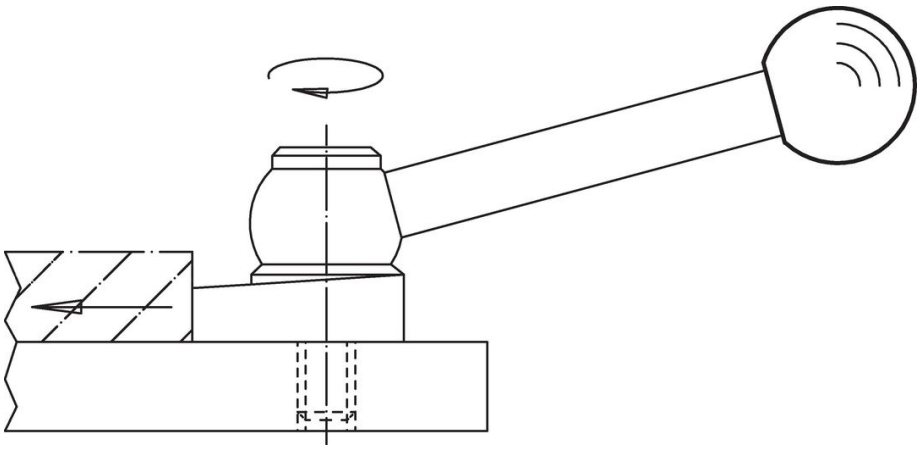

Cumplimiento

Cumple con RoHS
Cumple con la Directiva 2011/65/UE y la Directiva 2015/863.

No contiene sustancias SVHC
Ninguna sustancia SVHC con más del 0,1% p/p contenida - Lista SVHC [REACH] desde 23.01.2024.

No contiene sustancias de la Proposición 65
No se incluyen sustancias de la Propuesta 65.
https://www.P65Warnings.ca.gov/

Libre de Materiales Conflictivos
Este producto no contiene ninguna sustancia designada como "minerales en conflicto" como tantalio, estaño, oro o tungsteno de la República Democrática del Congo o países adyacentes.