Mandos Tipo Seta

24540.0033

Descripción del producto

Material

Pomo tipo seta
- Baquelita PF 31, negra

Casquillo
- Latón

Dibujo

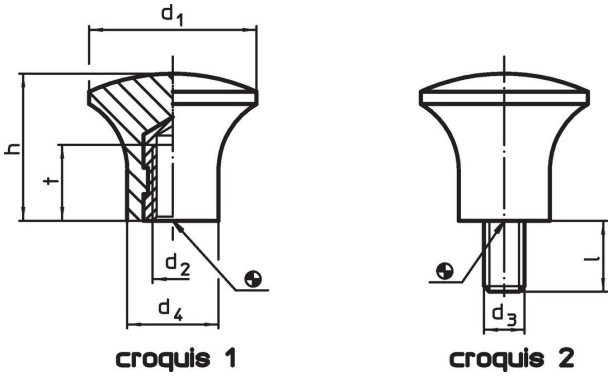

Información para el pedido

Dimensiones							Referencia
d_1	d_2	d_4	h	t	máx.		
[mm]					[°C]	[g]	
con rosca hembra – croquis 1							
33	**M8**	18	29	12	110	21	**24540.0033**

Ejemplo de aplicación

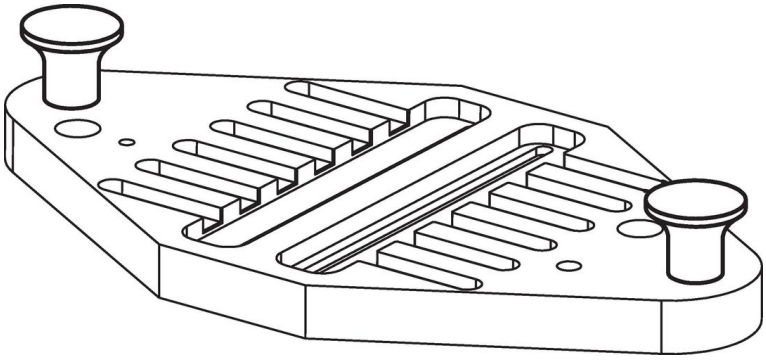

Cumplimiento

Cumple con RoHS

Contiene plomo - cumple con las excepciones 6a / 6b / 6c.

Contiene sustancias SEP > 0,1% p / p

Contiene plomo - Lista SVHC [REACH] desde 23.01.2024.

Contiene sustancias de la Proposición 65

El plomo puede causar cáncer y daño reproductivo debido a la exposición
https://www.P65Warnings.ca.gov/

Libre de Materiales Conflictivos

Este producto no contiene ninguna sustancia designada como "minerales en conflicto" como tantalio, estaño, oro o tungsteno de la República Democrática del Congo o países adyacentes.