Manillas Plegables • giratorias

24532.0018

Descripción del producto

Material

Eje
- Acero, pavonado

Empuñadura
- Termoplástico, negro, mate

Procedimiento

En la posición de funcionamiento la manilla está bloqueada. Para mover la manilla a la posición de reposo, debe extraerse axialmente y girarse.

Dibujo

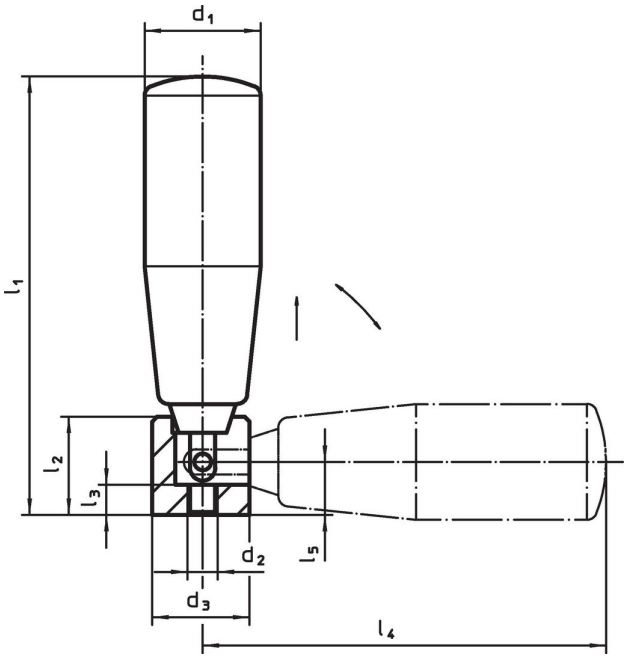

Información para el pedido

Dimensiones										Referencia
d_1	d_2	d_3	l_1 ~	l_2	l_3	l_4 ~	l_5	máx.		
[mm]								[°C]	[g]	
Acero										
18	**M5**	16	57	15	5	52	9,5	110	53	**24532.0018**

Cumplimiento

Cumple con RoHS
Contiene plomo - cumple con las excepciones 6a / 6b / 6c.

Contiene sustancias SEP > 0,1% p / p
Contiene plomo - Lista SVHC [REACH] desde 23.01.2024.

Contiene sustancias de la Proposición 65
El plomo puede causar cáncer y daño reproductivo debido a la exposición
https://www.P65Warnings.ca.gov/

Libre de Materiales Conflictivos
Este producto no contiene ninguna sustancia designada como "minerales en conflicto" como tantalio, estaño, oro o tungsteno de la República Democrática del Congo o países adyacentes.