# Manillas Cilíndricas • giratorias

## 24530.0240

## Descripción del producto

### Material

**Eje**
- Acero inoxidable 1.4305

**Manilla cilíndrica**
- Baquelita PF 31, negra

## Dibujo

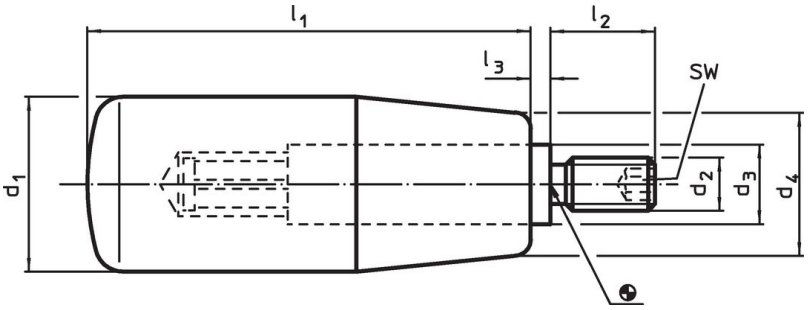


## Información para el pedido

| Dimensiones | | | | | | | SW | máx. | | Referencia |
|---|---|---|---|---|---|---|---|---|---|---|
| $d_1$ | $d_2$ | $d_3$ | $d_4$ | $l_1$ | $l_2$ | $l_3$ | | | | |
| [mm] | | | | | | | [mm] | [°C] | [g] | |
| **Baquelita, Acero inoxidable** | | | | | | | | | | |
| **23** | **M8** | 13 | 19 | 65 | 14 | 2,5 | 4 | 110 | 79 | **24530.0240** |

## Ejemplo de aplicación

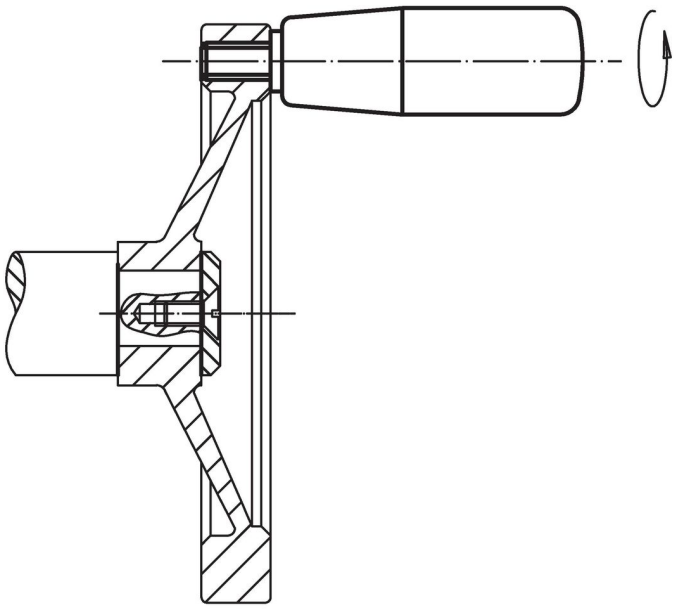

## Cumplimiento

### Cumple con RoHS
Cumple con la Directiva 2011/65/UE y la Directiva 2015/863.

### No contiene sustancias SVHC
Ninguna sustancia SVHC con más del 0,1% p/p contenida - Lista SVHC [REACH] desde 23.01.2024.

### No contiene sustancias de la Proposición 65
No se incluyen sustancias de la Propuesta 65.
https://www.P65Warnings.ca.gov/

### Libre de Materiales Conflictivos
Este producto no contiene ninguna sustancia designada como "minerales en conflicto" como tantalio, estaño, oro o tungsteno de la República Democrática del Congo o países adyacentes.