Manillas Cilíndricas • giratorias

24530.0021

Descripción del producto

Material

Eje
- Acero, cincado por galvanización

Manilla cilíndrica
- Baquelita PF 31, negra

Dibujo

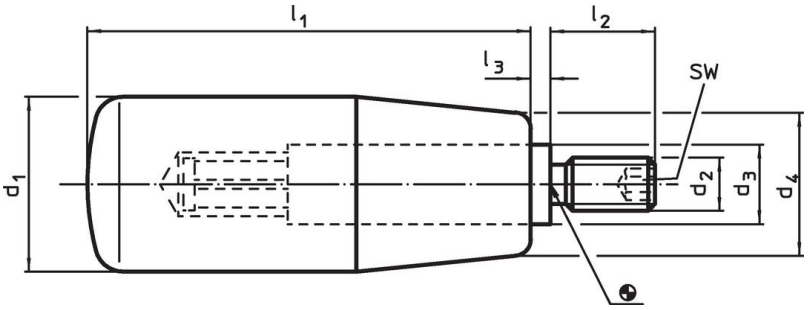

Información para el pedido

Dimensiones							SW	máx.		Referencia
d_1	d_2	d_3	d_4	l_1	l_2	l_3				
[mm]							[mm]	[°C]	[g]	
Baquelita, Acero										
21	**M8**	10	17	50	13	2,5	4	110	43	**24530.0021**

Ejemplo de aplicación

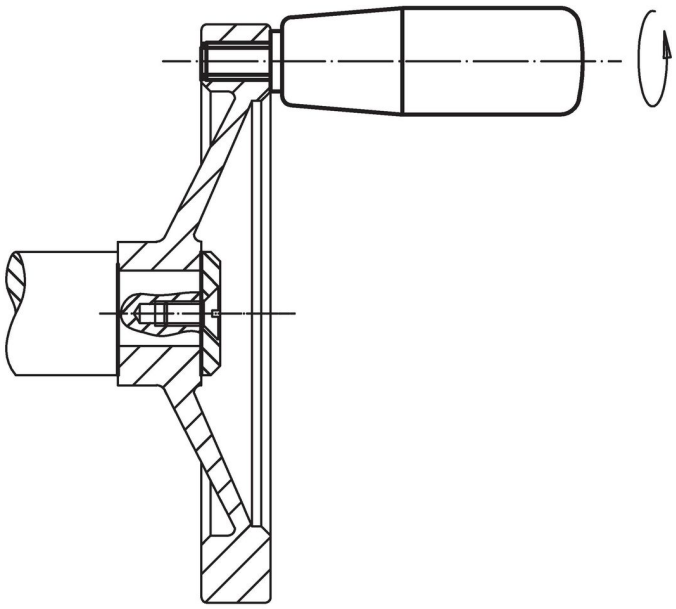

Cumplimiento

Cumple con RoHS

Contiene plomo - cumple con las excepciones 6a / 6b / 6c.

Contiene sustancias SEP > 0,1% p / p

Contiene plomo - Lista SVHC [REACH] desde 23.01.2024.

Contiene sustancias de la Proposición 65

El plomo puede causar cáncer y daño reproductivo debido a la exposición
https://www.P65Warnings.ca.gov/

Libre de Materiales Conflictivos

Este producto no contiene ninguna sustancia designada como "minerales en conflicto" como tantalio, estaño, oro o tungsteno de la República Democrática del Congo o países adyacentes.