Empuñaduras en T

24512.0130

Descripción del producto

Material

- Aluminio, recubierto en plástico, similar al RAL 9005 negro, acabado mate

Dibujo

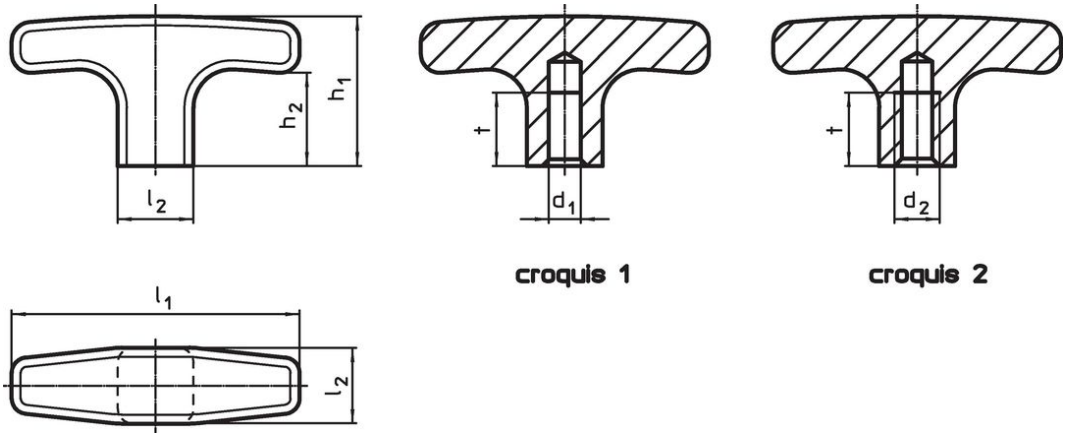

Información para el pedido

Dimensiones							Referencia
d_2	l_1	l_2	h_1	h_2	t	[g]	
[mm]							
con taladro ciego roscado – croquis 2							
M8	**67**	16	37	25	16	48	**24512.0130**

Ejemplo de aplicación

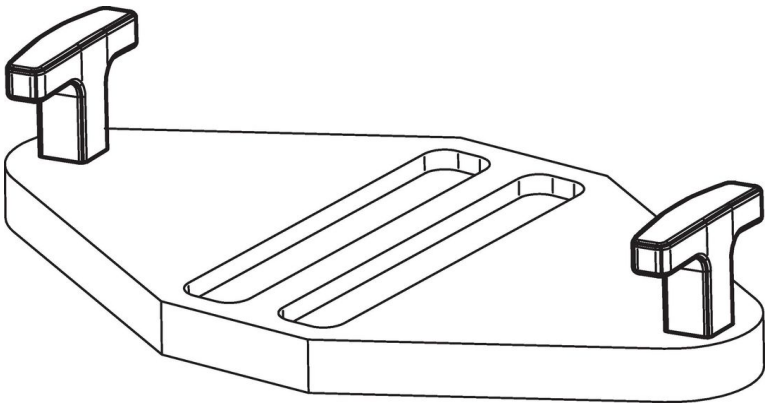

Cumplimiento

Cumple con RoHS
Cumple con la Directiva 2011/65/UE y la Directiva 2015/863.

No contiene sustancias SVHC
Ninguna sustancia SVHC con más del 0,1% p/p contenida - Lista SVHC [REACH] desde 23.01.2024.

No contiene sustancias de la Proposición 65
No se incluyen sustancias de la Propuesta 65.
https://www.P65Warnings.ca.gov/

Libre de Materiales Conflictivos
Este producto no contiene ninguna sustancia designada como "minerales en conflicto" como tantalio, estaño, oro o tungsteno de la República Democrática del Congo o países adyacentes.