Tuercas en Cruz • DIN 6305 con pasador fijo

24510.0508

Descripción del producto

Con esta versión, el pasador está presionado.

Material

- Acero de decoletaje, pavonado

Dibujo

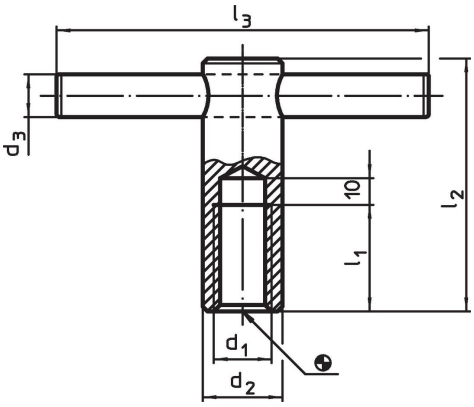

Información para el pedido

Dimensiones							Referencia[1]
d_1	d_2	d_3	l_1	l_2	l_3 ~	[g]	
[mm]							
M8	16	6	16	50	60	78	**24510.0508**

[1] Dimensiones no comprendidas en la norma DIN.

Ejemplo de aplicación

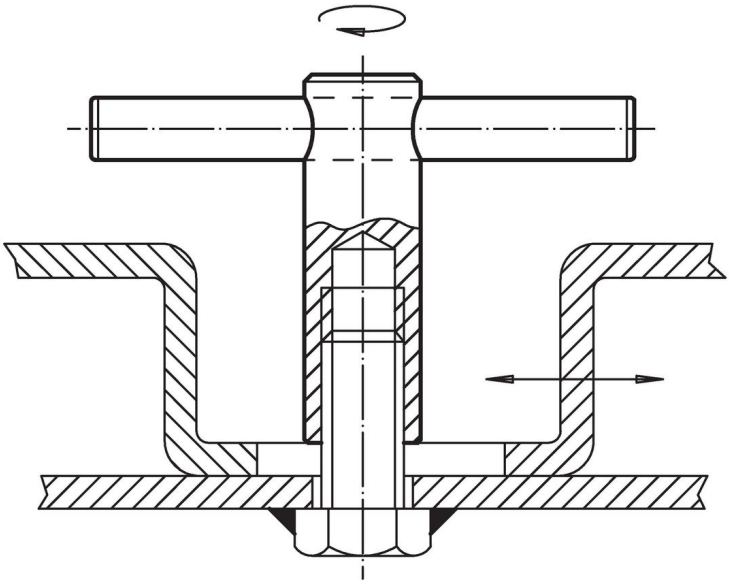

Cumplimiento

Cumple con RoHS

Contiene plomo - cumple con las excepciones 6a / 6b / 6c.

Contiene sustancias SEP > 0,1% p / p

Contiene plomo - Lista SVHC [REACH] desde 23.01.2024.

Contiene sustancias de la Proposición 65

El plomo puede causar cáncer y daño reproductivo debido a la exposición
https://www.P65Warnings.ca.gov/

Libre de Materiales Conflictivos

Este producto no contiene ninguna sustancia designada como "minerales en conflicto" como tantalio, estaño, oro o tungsteno de la República Democrática del Congo o países adyacentes.