Tuercas Moleteadas • DIN 6303

24480.0210

Descripción del producto

Material

- Acero inoxidable 1.4305

Montaje

Forma B: después de realizar el taladro pasante el vástago está en el rango de tolerancias H7.

Más información

Notas

El paso de rosca y profundidad del moleteado pueden diferir de la norma DIN.

Dibujo

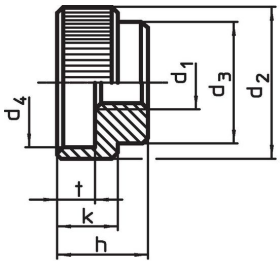

croquis 1

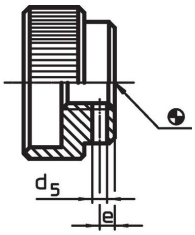

croquis 2

Información para el pedido

Dimensiones								Referencia
d_1	d_2	d_3	d_4	h	k	t	[g]	
[mm]								
sin agujero para pasador, forma A – croquis 1, Acero inoxidable								
M10	36	28	30	20	14	8	83	24480.0210

Ejemplo de aplicación

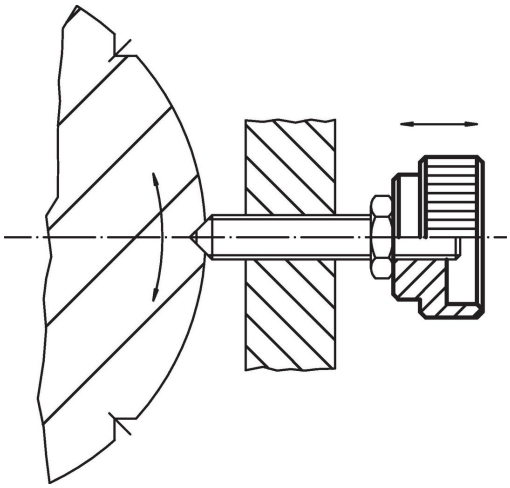

Cumplimiento

Cumple con RoHS
Cumple con la Directiva 2011/65/UE y la Directiva 2015/863.

No contiene sustancias SVHC
Ninguna sustancia SVHC con más del 0,1% p/p contenida - Lista SVHC [REACH] desde 23.01.2024.

No contiene sustancias de la Proposición 65
No se incluyen sustancias de la Propuesta 65.
https://www.P65Warnings.ca.gov/

Libre de Materiales Conflictivos
Este producto no contiene ninguna sustancia designada como "minerales en conflicto" como tantalio, estaño, oro o tungsteno de la República Democrática del Congo o países adyacentes.