Tuercas Moleteadas • DIN 6303

24480.0006

Descripción del producto

Material

- Acero de decoletaje, pavonado

Montaje

Forma B: después de realizar el taladro pasante el vástago está en el rango de tolerancias H7.

Más información

Notas

El paso de rosca y profundidad del moleteado pueden diferir de la norma DIN.

Dibujo

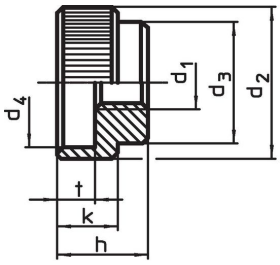

croquis 1

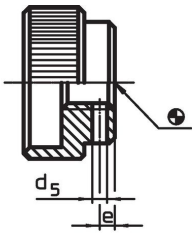

croquis 2

Información para el pedido

Dimensiones								Referencia
d_1	d_2	d_3	d_4	h	k	t	[g]	
[mm]								
sin agujero para pasador, forma A – croquis 1, Acero de decoletaje								
M6	24	16	18	14	10	6	27	24480.0006

Ejemplo de aplicación

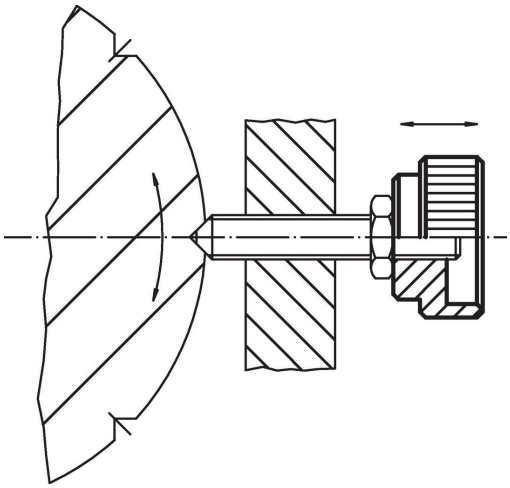

Cumplimiento

Cumple con RoHS

Contiene plomo - cumple con las excepciones 6a / 6b / 6c.

Contiene sustancias SEP > 0,1% p / p

Contiene plomo - Lista SVHC [REACH] desde 23.01.2024.

Contiene sustancias de la Proposición 65

El plomo puede causar cáncer y daño reproductivo debido a la exposición
https://www.P65Warnings.ca.gov/

Libre de Materiales Conflictivos

Este producto no contiene ninguna sustancia designada como "minerales en conflicto" como tantalio, estaño, oro o tungsteno de la República Democrática del Congo o países adyacentes.