Tuercas de Sujeción • soldada, bilateral

24470.0710

Descripción del producto

Permite la utilización a dos manos.

Material

- Acero, cincado por galvanización

Dibujo

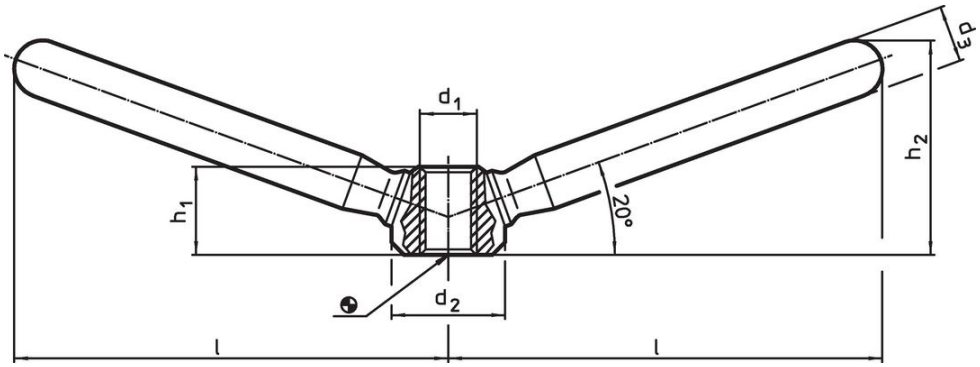

Información para el pedido

Dimensiones							Referencia
l ~	d_1	d_2	d_3	h_1	h_2		
[mm]						[g]	
Acero							
75,5	M12	25	14	19	40	210	**24470.0710**

Ejemplo de aplicación

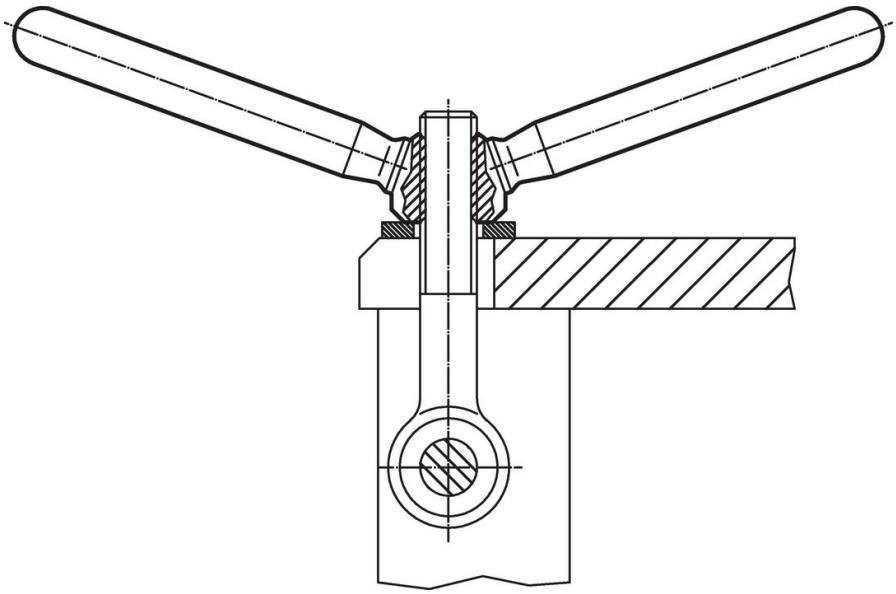

Cumplimiento

Cumple con RoHS

Contiene plomo - cumple con las excepciones 6a / 6b / 6c.

Contiene sustancias SEP > 0,1% p / p

Contiene plomo - Lista SVHC [REACH] desde 23.01.2024.

Contiene sustancias de la Proposición 65

El plomo puede causar cáncer y daño reproductivo debido a la exposición
https://www.P65Warnings.ca.gov/

Libre de Materiales Conflictivos

Este producto no contiene ninguna sustancia designada como "minerales en conflicto" como tantalio, estaño, oro o tungsteno de la República Democrática del Congo o países adyacentes.