Manillas Giratorias • DIN 98

24460.0116

Descripción del producto

Material

- Acero, torneado, cincado por galvanización, pasivado

Dibujo

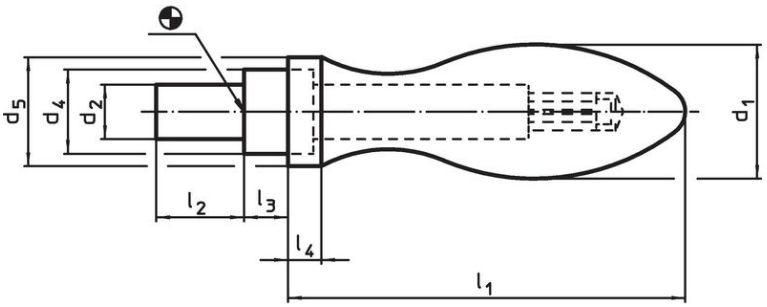

croquis 1

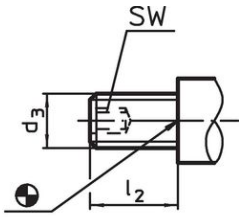

croquis 2

Información para el pedido

Dimensiones								SW		Referencia
d_1	d_3	d_4 h13	d_5	l_1 ~	l_2	l_3	l_4			
[mm]								[mm]	[g]	
con espiga roscada, forma E – croquis 2										
16	M6	10	14	49	11	5,5	5	3	51	**24460.0116**

Ejemplo de aplicación

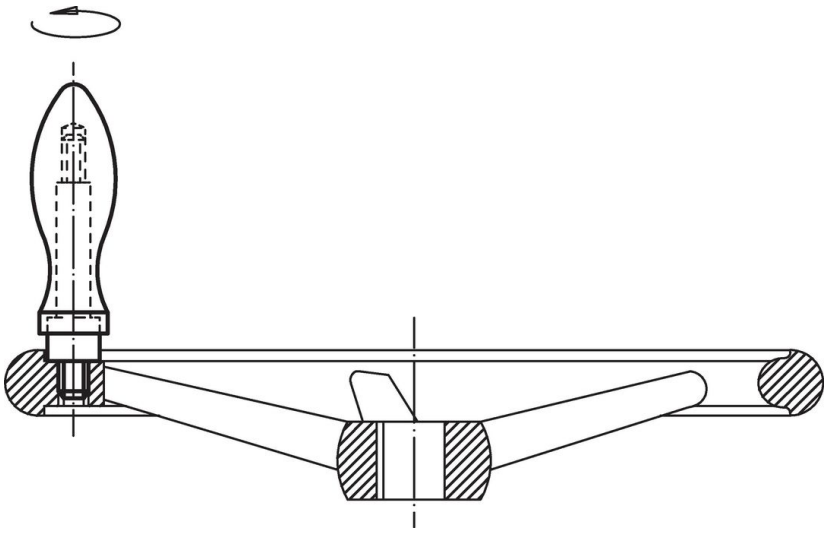

Cumplimiento

Cumple con RoHS

Contiene plomo - cumple con las excepciones 6a / 6b / 6c.

Contiene sustancias SEP > 0,1% p / p

Contiene plomo - Lista SVHC [REACH] desde 23.01.2024.

Contiene sustancias de la Proposición 65

El plomo puede causar cáncer y daño reproductivo debido a la exposición
https://www.P65Warnings.ca.gov/

Libre de Materiales Conflictivos

Este producto no contiene ninguna sustancia designada como "minerales en conflicto" como tantalio, estaño, oro o tungsteno de la República Democrática del Congo o países adyacentes.