# Palancas de Sujeción Planas Ajustables • con rosca macho

24441.0855

## Descripción del producto

Las palancas de sujeción planas ajustables se utilizan cuando el rango de giro es limitado o se requiere una posición de palanca específica.
Las palancas de sujeción planas ajustables se caracterizan por su baja altura de construcción y son particularmente adecuadas para su uso en espacios restringidos o cuando la palanca no debe sobresalir...

### Material

**Empuñadura**
- Zamak, recubierto en plástico, plata, similar al RAL 9006, acabado mate

**Partes internas**
- Acero, pavonado

**Tornillo**
- Acero, pavonado

**Cubierta**
- Plástico, gris claro

### Procedimiento

**Levantando la empuñadura** la corona se libera y la empuñadura puede posicionarse en la posición que se desea. Soltando la empuñadura, el engranaje se acopla automáticamente.

## Dibujo

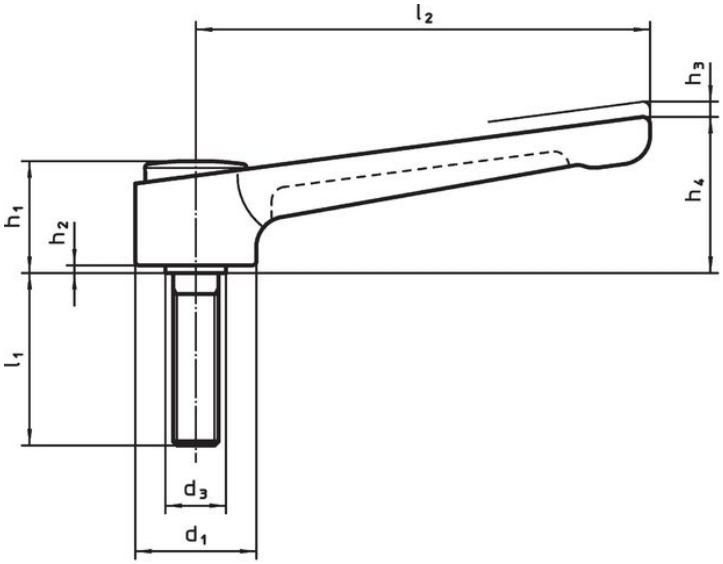


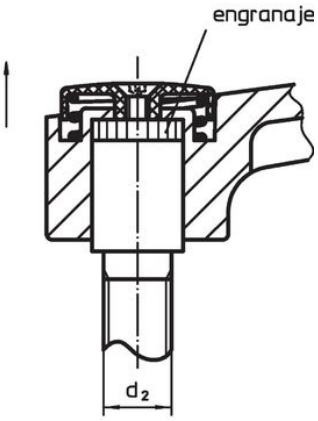


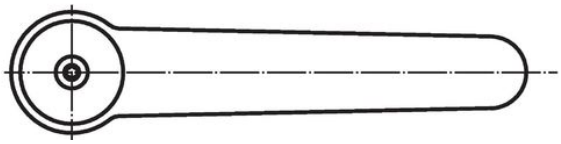

## Información para el pedido

| Dimensiones | | | | | | | | | | | | Referencia |
|---|---|---|---|---|---|---|---|---|---|---|---|---|
| $d_1$ | $d_2$ | $l_1$ | $d_3$ | $h_1$ | $h_2$ | $h_3$ | $h_4$ | $l_2$ | mín. | máx. | | |
| [mm] | | | | | | | | | [°C] | | [g] | |
| **plata** | | | | | | | | | | | | |
| **32** | **M10** | **25** | 16 | 29,5 | 2 | 2,5 | 41,5 | 120 | -30 | 80 | 208 | **24441.0855** |

## Ejemplo de aplicación

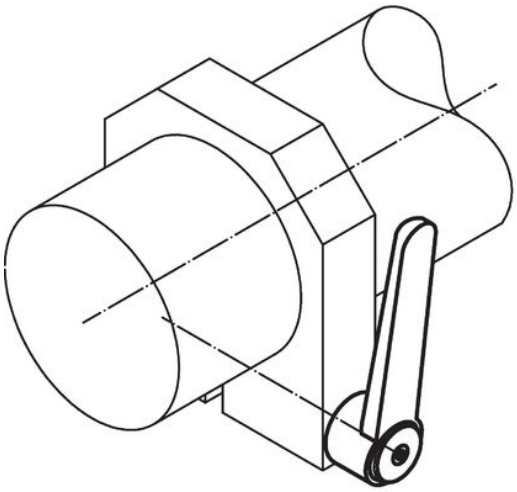

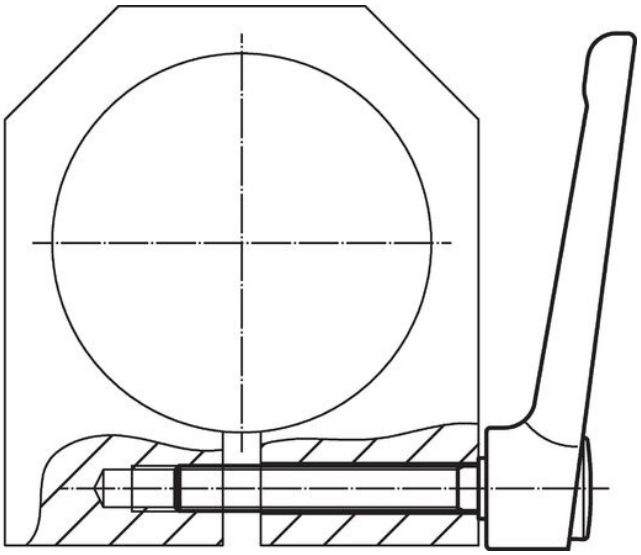

## Cumplimiento

### Cumple con RoHS
Contiene plomo - cumple con las excepciones 6a / 6b / 6c.

### Contiene sustancias SEP > 0,1% p / p
Contiene plomo - Lista SVHC [REACH] desde 23.01.2024.

### Contiene sustancias de la Proposición 65
El plomo puede causar cáncer y daño reproductivo debido a la exposición
https://www.P65Warnings.ca.gov/

### Libre de Materiales Conflictivos
Este producto no contiene ninguna sustancia designada como "minerales en conflicto" como tantalio, estaño, oro o tungsteno de la República Democrática del Congo o países adyacentes.