Palancas de Sujeción Planas Ajustables • Acero inoxidable

24441.0325

Descripción del producto

Las palancas de sujeción planas ajustables se utilizan cuando el rango de giro es limitado o se requiere una posición de palanca específica.
Las palancas de sujeción planas ajustables se caracterizan por su baja altura de construcción y son particularmente adecuadas para su uso en espacios restringidos o cuando la palanca no debe sobresalir...

Material

Empuñadura
- Zamak, recubierto en plástico, plata, similar al RAL 9006, acabado mate

Partes internas
- Acero inoxidable 1.4305

Cubierta
- Plástico, gris claro

Procedimiento

Levantando la empuñadura la corona se libera y la empuñadura puede posicionarse en la posición que se desea. Soltando la empuñadura, el engranaje se acopla automáticamente.

Dibujo

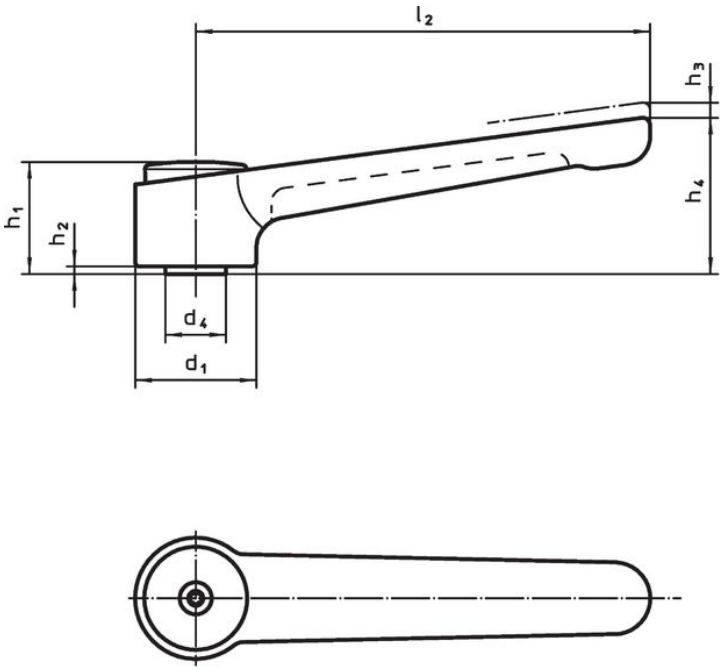

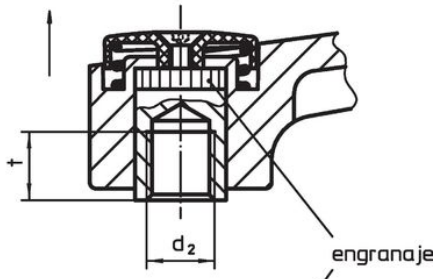

croquis 1

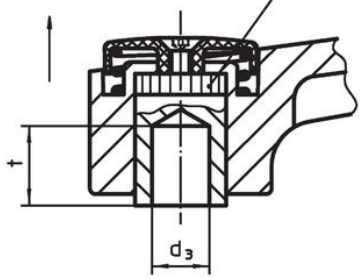

croquis 2

Información para el pedido

Dimensiones												Referencia
d_1	d_2	d_4	h_1	h_2	h_3	h_4	l_2	t mín.	mín.	máx.		
[mm]									[°C]		[g]	
con rosca hembra – croquis 1, plata												
40	**M16**	23	42	4	4	56	145	22	-30	80	381	24441.0325

Cumplimiento

Cumple con RoHS
Cumple con la Directiva 2011/65/UE y la Directiva 2015/863.

No contiene sustancias SVHC
Ninguna sustancia SVHC con más del 0,1% p/p contenida - Lista SVHC [REACH] desde 23.01.2024.

No contiene sustancias de la Proposición 65
No se incluyen sustancias de la Propuesta 65.
https://www.P65Warnings.ca.gov/

Libre de Materiales Conflictivos
Este producto no contiene ninguna sustancia designada como "minerales en conflicto" como tantalio, estaño, oro o tungsteno de la República Democrática del Congo o países adyacentes.