Palancas de Sujeción Planas Ajustables

24441.0050

Descripción del producto

Las palancas de sujeción planas ajustables se utilizan cuando el rango de giro es limitado o se requiere una posición de palanca específica.
Las palancas de sujeción planas ajustables se caracterizan por su baja altura de construcción y son particularmente adecuadas para su uso en espacios restringidos o cuando la palanca no debe sobresalir...

Material

Empuñadura
- Zamak, recubierto en plástico, negro, similar al RAL 9005, acabado mate

Partes internas
- Acero, pavonado

Cubierta
- Plástico, negro

Procedimiento

Levantando la empuñadura la corona se libera y la empuñadura puede posicionarse en la posición que se desea. Soltando la empuñadura, el engranaje se acopla automáticamente.

Dibujo

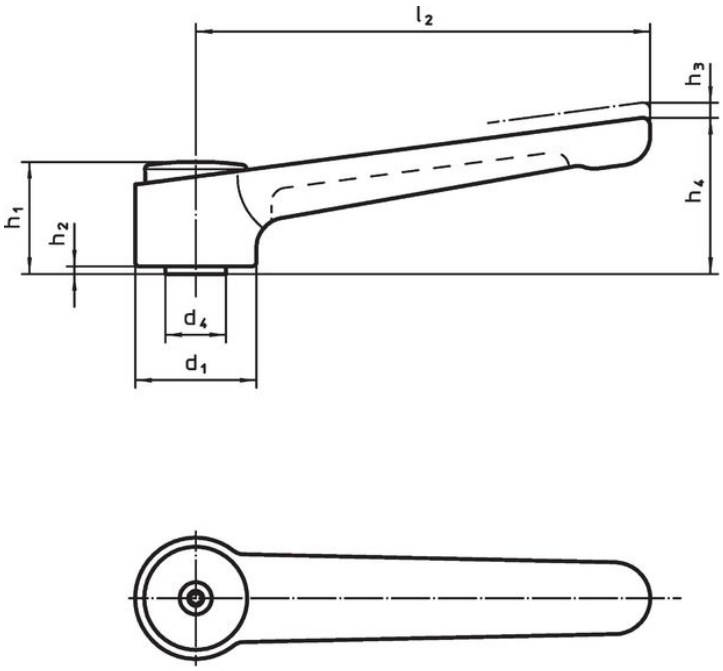

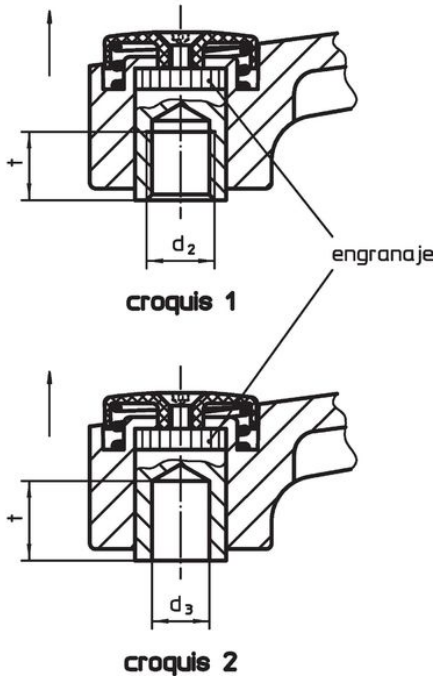

Información para el pedido

Dimensiones												Referencia
d_1	d_3 H7	d_4	h_1	h_2	h_3	h_4	l_2	t mín.	mín.	máx.		
[mm]									[°C]		[g]	
con taladro liso – croquis 2, negro												
32	**8**	16	29,5	2	2,5	41,5	120	14	-30	80	188	**24441.0050**

Ejemplo de aplicación

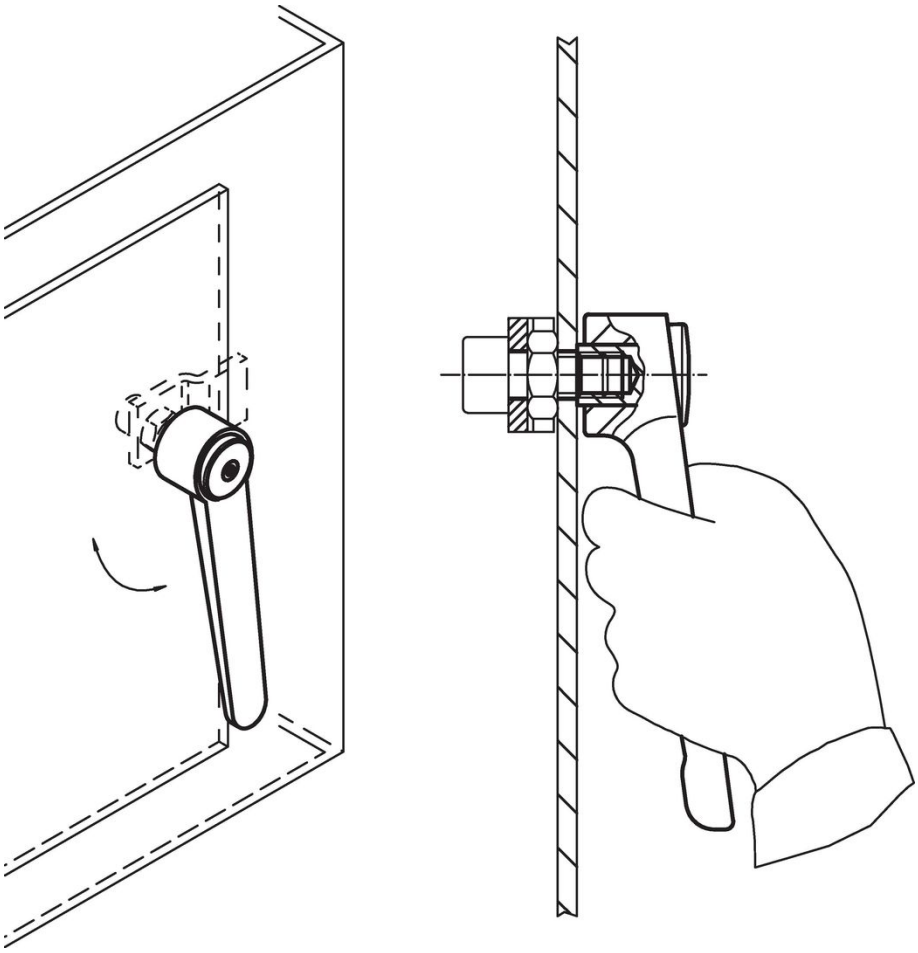

Cumplimiento

Cumple con RoHS
Contiene plomo - cumple con las excepciones 6a / 6b / 6c.

Contiene sustancias SEP > 0,1% p / p
Contiene plomo - Lista SVHC [REACH] desde 23.01.2024.

Contiene sustancias de la Proposición 65
El plomo puede causar cáncer y daño reproductivo debido a la exposición
https://www.P65Warnings.ca.gov/

Libre de Materiales Conflictivos
Este producto no contiene ninguna sustancia designada como "minerales en conflicto" como tantalio, estaño, oro o tungsteno de la República Democrática del Congo o países adyacentes.