Brazos de Fijación Graduables

24440.0301

Descripción del producto

Material

Empuñadura
- Acero, pavonado

Partes internas
- Acero, pavonado, calidad 5.8

Bola
- Baquelita PF 31, negro, DIN 319

Procedimiento

Levantando la empuñadura la corona se libera y la empuñadura puede posicionarse en la posición que se desea. Soltando la empuñadura, el engranaje se acopla automáticamente.

Más información

Notas

La parte roscada puede cambiarse.

Dibujo

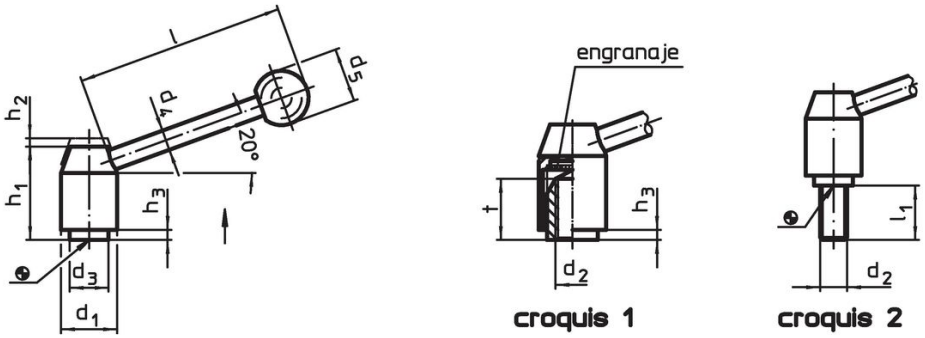

Información para el pedido

Dimensiones											Referencia
d_1	d_2	d_3	d_4	d_5	h_1	h_2	h_3	l ~	t mín.	[g]	
[mm]											
con rosca hembra – croquis 1, Acero											
28	**M10**	19	12	30	48,5	4,5	4,5	110	17	255	24440.0301

Cumplimiento

Cumple con RoHS

Contiene plomo - cumple con las excepciones 6a / 6b / 6c.

Contiene sustancias SEP > 0,1% p / p

Contiene plomo - Lista SVHC [REACH] desde 23.01.2024.

Contiene sustancias de la Proposición 65

El plomo puede causar cáncer y daño reproductivo debido a la exposición
https://www.P65Warnings.ca.gov/

Libre de Materiales Conflictivos

Este producto no contiene ninguna sustancia designada como "minerales en conflicto" como tantalio, estaño, oro o tungsteno de la República Democrática del Congo o países adyacentes.