Brazos de Fijación Graduables

24440.0102

Descripción del producto

Material

Empuñadura
- Acero, pavonado

Partes internas
- Acero, pavonado, calidad 5.8

Bola
- Baquelita PF 31, negro, DIN 319

Procedimiento

Levantando la empuñadura la corona se libera y la empuñadura puede posicionarse en la posición que se desea. Soltando la empuñadura, el engranaje se acopla automáticamente.

Más información

Notas

La parte roscada puede cambiarse.

Dibujo

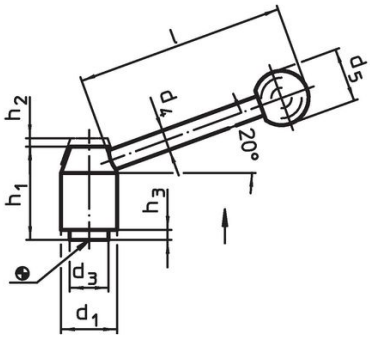

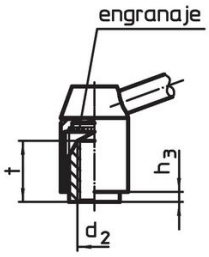

croquis 1

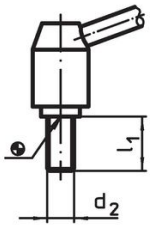

croquis 2

Información para el pedido

Dimensiones											Referencia
d_1	d_2	d_3	d_4	d_5	h_1	h_2	h_3	l ~	t mín.		
[mm]										[g]	
con rosca hembra – croquis 1, Acero											
21	**M8**	13,5	8	20	33,5	4	1	70	11	89	**24440.0102**

Cumplimiento

Cumple con RoHS

Contiene plomo - cumple con las excepciones 6a / 6b / 6c.

Contiene sustancias SEP > 0,1% p / p

Contiene plomo - Lista SVHC [REACH] desde 23.01.2024.

Contiene sustancias de la Proposición 65

El plomo puede causar cáncer y daño reproductivo debido a la exposición
https://www.P65Warnings.ca.gov/

Libre de Materiales Conflictivos

Este producto no contiene ninguna sustancia designada como "minerales en conflicto" como tantalio, estaño, oro o tungsteno de la República Democrática del Congo o países adyacentes.