# Empuñaduras Graduables • con rosca macho

24400.0141

## Descripción del producto

Las empuñaduras graduables tienen aplicaciones versátiles cuando el área de uso es limitada o se requiere una posición específica de la empuñadura.

### Material

**Empuñadura**
- Zamak, recubierto en plástico, naranja similar al RAL 2004, acabado mate

**Partes internas**
- Acero, pavonado, calidad 5.8

**Tornillo**
- Acero, pavonado, calidad 5.8

### Procedimiento

**Levantando la empuñadura** la corona se libera y la empuñadura puede posicionarse en la posición que se desea. Soltando la empuñadura, el engranaje se acopla automáticamente.

**Más información**

### Notas

La parte roscada se puede intercambiar.

## Dibujo

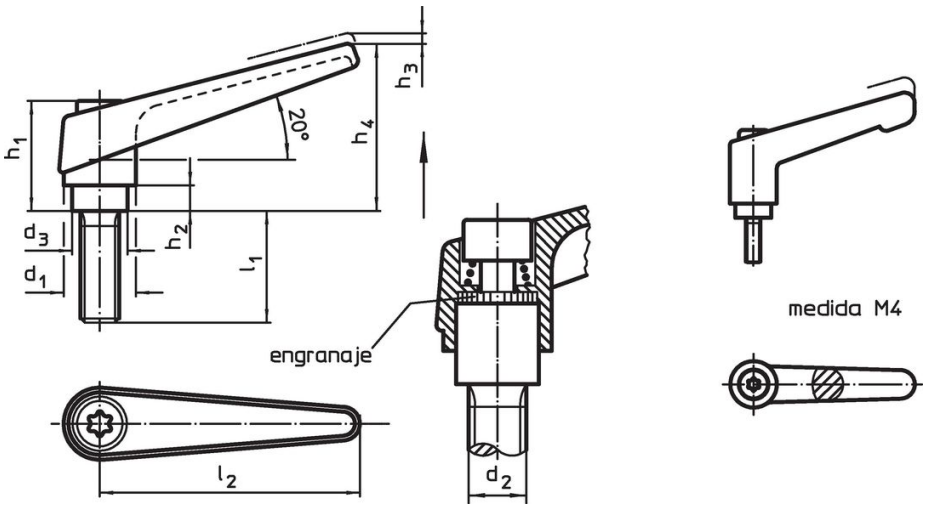


## Información para el pedido

| Dimensiones | | | | | | | | | | Referencia |
|---|---|---|---|---|---|---|---|---|---|---|
| $d_1$ | $d_2$ | $l_1$ | $d_3$ | $h_1$ | $h_2$ | $h_3$ | $h_4$ | $l_2$ | [g] | |
| | | | | [mm] | | | | | | |
| **naranja** | | | | | | | | | | |
| **14** | **M6** | **16** | 10 | 24,5 | 4 | 3 | 35 | 45 | 37 | **24400.0141** |

## Ejemplo de aplicación

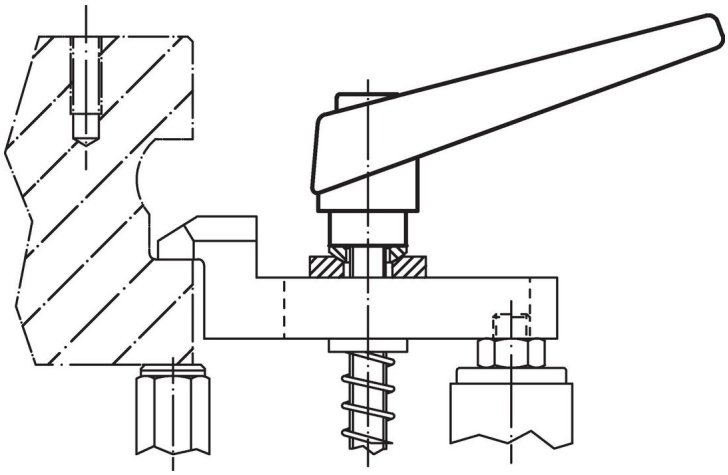

## Cumplimiento

### Cumple con RoHS

Contiene plomo - cumple con las excepciones 6a / 6b / 6c.

### Contiene sustancias SEP > 0,1% p / p

Contiene plomo - Lista SVHC [REACH] desde 23.01.2024.

### Contiene sustancias de la Proposición 65

El plomo puede causar cáncer y daño reproductivo debido a la exposición
https://www.P65Warnings.ca.gov/

### Libre de Materiales Conflictivos

Este producto no contiene ninguna sustancia designada como "minerales en conflicto" como tantalio, estaño, oro o tungsteno de la República Democrática del Congo o países adyacentes.