# Empuñaduras Graduables • con la parte interna de acero inoxidable, con rosca hembra
24390.0038

## Descripción del producto

Empuñaduras graduables con mecanismo interno anti-óxido. Adecuadas para múltiples aplicaciones como tecnología médica, industria química, etc.

### Material

**Empuñadura**
- Zamak, recubierto en plástico, negro, similar al RAL 9005, acabado mate

**Parte roscada**
- Acero inoxidable 1.4305

**Partes internas**
- Acero inoxidable 1.4305

### Procedimiento

**Levantando la empuñadura** la corona se libera y la empuñadura puede posicionarse en la posición que se desea. Soltando la empuñadura, el engranaje se acopla automáticamente.

**Más información**

### Notas

La parte roscada puede cambiarse.

## Dibujo

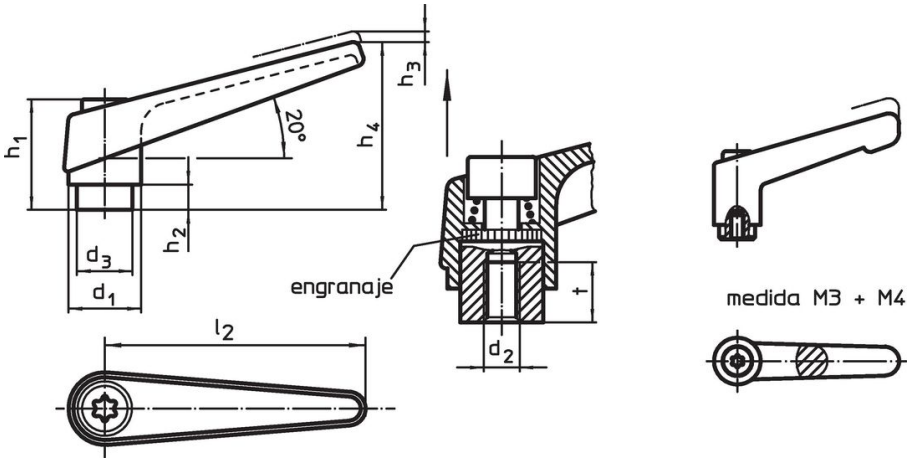


## Información para el pedido

| Dimensiones | | | | | | | | | | Referencia |
|---|---|---|---|---|---|---|---|---|---|---|
| $d_1$ | $d_2$ | $d_3$ | $h_1$ | $h_2$ | $h_3$ | $h_4$ | $l_2$ | t ≥ | [g] | |
| [mm] | | | | | | | | | | |
| **negro** | | | | | | | | | | |
| **13** | **M4** | 10 | 24,5 | 4 | 3,5 | 30,5 | 30 | 9 | 25 | **24390.0038** |

## Ejemplo de aplicación

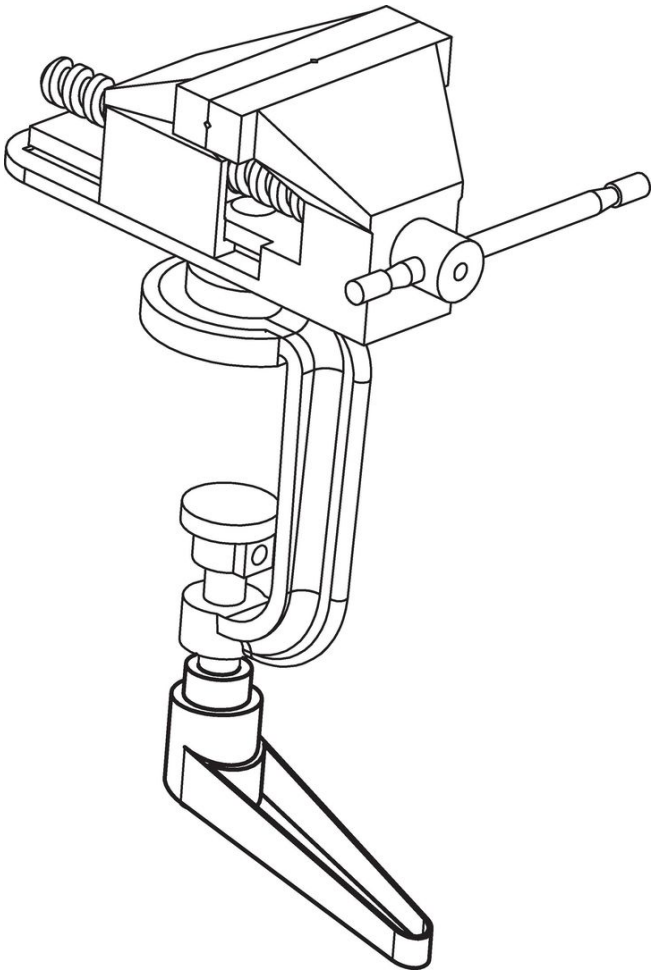

## Cumplimiento

### Cumple con RoHS
Contiene plomo - cumple con las excepciones 6a / 6b / 6c.

### Contiene sustancias SEP > 0,1% p / p
Contiene plomo - Lista SVHC [REACH] desde 23.01.2024.

### Contiene sustancias de la Proposición 65
El plomo puede causar cáncer y daño reproductivo debido a la exposición
https://www.P65Warnings.ca.gov/

### Libre de Materiales Conflictivos
Este producto no contiene ninguna sustancia designada como "minerales en conflicto" como tantalio, estaño, oro o tungsteno de la República Democrática del Congo o países adyacentes.