Espigas Roscadas

24350.0630

Descripción del producto

Material

Palanca de engranaje
- Acero inoxidable 1.4305, mate

Bola
- Baquelita PF 31, negro, DIN 319

Manilla cilíndrica
- Baquelita PF 31, negra

Dibujo

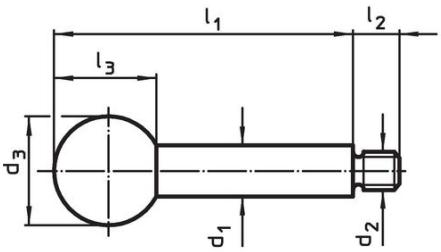

croquis 1

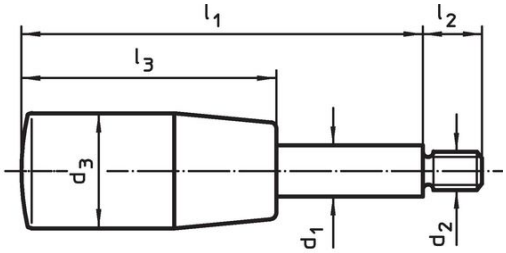

croquis 2

Información para el pedido

Dimensiones								Referencia
d_1	l_1	d_2	d_3	l_2	l_3	máx. [°C]	[g]	
[mm]								
con manilla cilíndrica – croquis 2, Acero inoxidable								
10	**80**	M8	21	11	50	110	50	**24350.0630**

Ejemplo de aplicación

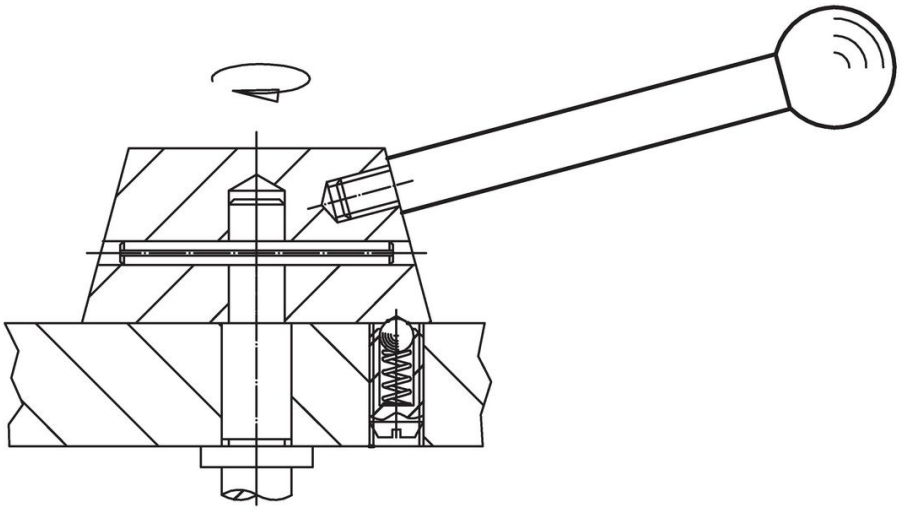

Cumplimiento

Cumple con RoHS
Cumple con la Directiva 2011/65/UE y la Directiva 2015/863.

No contiene sustancias SVHC
Ninguna sustancia SVHC con más del 0,1% p/p contenida - Lista SVHC [REACH] desde 23.01.2024.

No contiene sustancias de la Proposición 65
No se incluyen sustancias de la Propuesta 65.
https://www.P65Warnings.ca.gov/

Libre de Materiales Conflictivos
Este producto no contiene ninguna sustancia designada como "minerales en conflicto" como tantalio, estaño, oro o tungsteno de la República Democrática del Congo o países adyacentes.