# Manivelas Acodadas • con manilla plegable

24331.0205

## Descripción del producto

### Material

**Eje**
- Acero, pavonado

**Empuñadura**
- Termoplástico, negro, mate

**Cuerpo de la manivela**
- Aluminio, revestimiento plástico, similar a plata RAL 9006, mate

**Cubierta**
- Plástico, gris claro

### Procedimiento

En la posición de funcionamiento la manilla está bloqueada. Para mover la manilla a la posición de reposo, debe extraerse axialmente y girarse.

## Dibujo

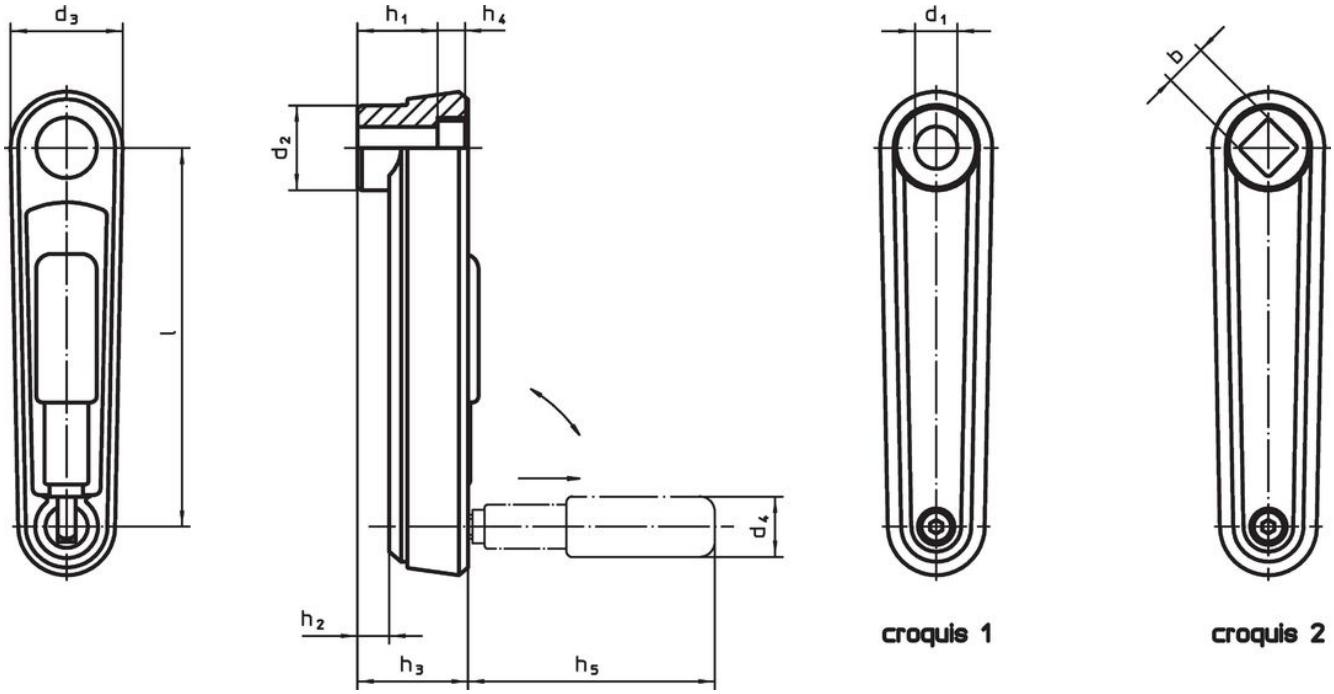


## Información para el pedido

| Dimensiones | | | | | | | | | | | Referencia |
|---|---|---|---|---|---|---|---|---|---|---|---|
| l | b H11 | $d_2$ | $d_3$ | $h_1$ | $h_2$ ~ | $h_3$ | $h_4$ | $h_5$ | $d_4$ Ø de la manilla cilíndrica | [g] | |
| [mm] | | | | | | | | | | [g] | |
| **con eje cuadrado – croquis 2, plata** | | | | | | | | | | | |
| **80** | **10** | 23 | 30 | 19,5 | 4 | 25,5 | 4,3 | 43 | 16 | 115 | **24331.0205** |

## Cumplimiento

### Cumple con RoHS

Contiene plomo - cumple con las excepciones 6a / 6b / 6c.

### Contiene sustancias SEP > 0,1% p / p

Contiene plomo - Lista SVHC [REACH] desde 23.01.2024.

### Contiene sustancias de la Proposición 65

El plomo puede causar cáncer y daño reproductivo debido a la exposición
https://www.P65Warnings.ca.gov/

### Libre de Materiales Conflictivos

Este producto no contiene ninguna sustancia designada como "minerales en conflicto" como tantalio, estaño, oro o tungsteno de la República Democrática del Congo o países adyacentes.