Manivelas Acodadas • con manilla plegable

24331.0010

Descripción del producto

Material

Eje
- Acero, pavonado

Empuñadura
- Termoplástico, negro, mate

Cuerpo de la manivela
- Aluminio, revestimiento plástico, similar a plata RAL 9006, mate

Cubierta
- Plástico, gris claro

Procedimiento

En la posición de funcionamiento la manilla está bloqueada. Para mover la manilla a la posición de reposo, debe extraerse axialmente y girarse.

Dibujo

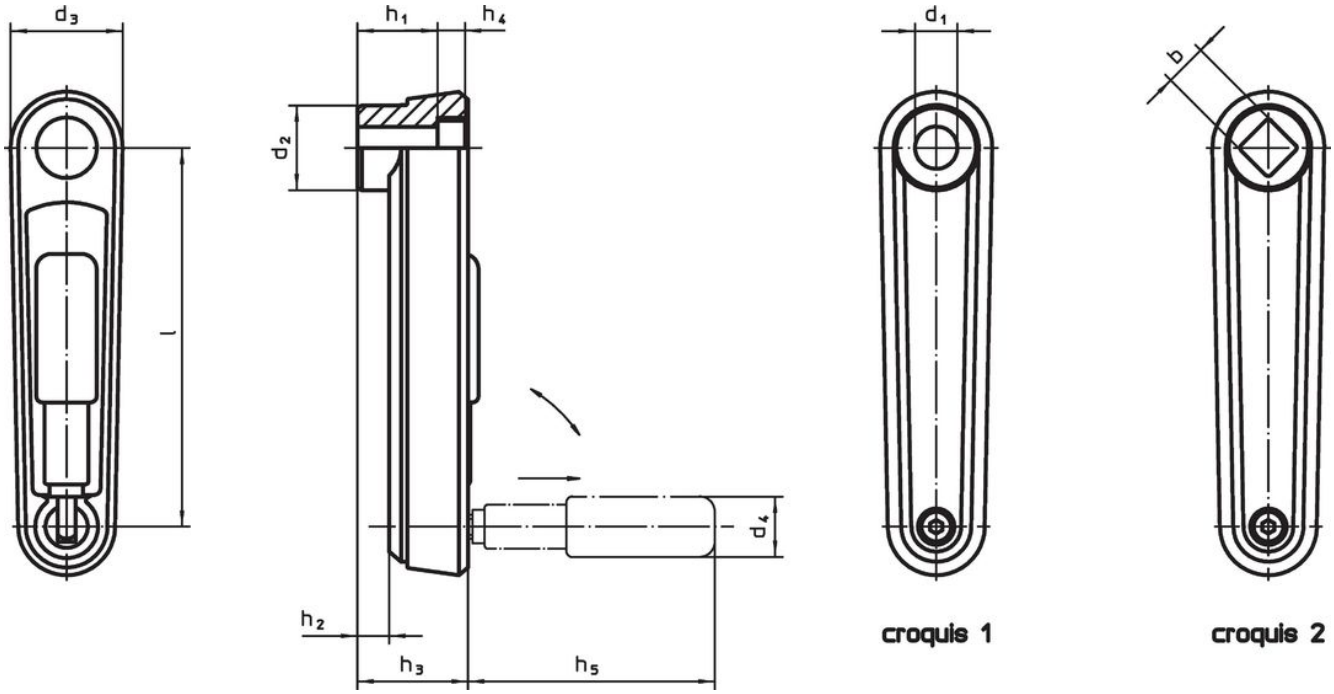

Información para el pedido

Dimensiones											Referencia
l	d_1 H7	d_2	d_3	h_1	h_2 ~	h_3	h_4	h_5	d_4 Ø de la manilla cilíndrica	[g]	
[mm]											
con taladro liso – croquis 1, plata											
100	**12**	26,7	35	23,5	5,5	29,5	4,2	57,5	18	172	**24331.0010**

Cumplimiento

Cumple con RoHS

Contiene plomo - cumple con las excepciones 6a / 6b / 6c.

Contiene sustancias SEP > 0,1% p / p

Contiene plomo - Lista SVHC [REACH] desde 23.01.2024.

Contiene sustancias de la Proposición 65

El plomo puede causar cáncer y daño reproductivo debido a la exposición
https://www.P65Warnings.ca.gov/

Libre de Materiales Conflictivos

Este producto no contiene ninguna sustancia designada como "minerales en conflicto" como tantalio, estaño, oro o tungsteno de la República Democrática del Congo o países adyacentes.