Manivelas Acodadas

24330.0424

Descripción del producto

Material

Cuerpo de la manivela
- Zamak, recubierto en plástico, negro, mate

Manilla cilíndrica
- Baquelita PF 31, negra

Más información

Referencias

Alternativa a las empuñaduras DIN 469.

Dibujo

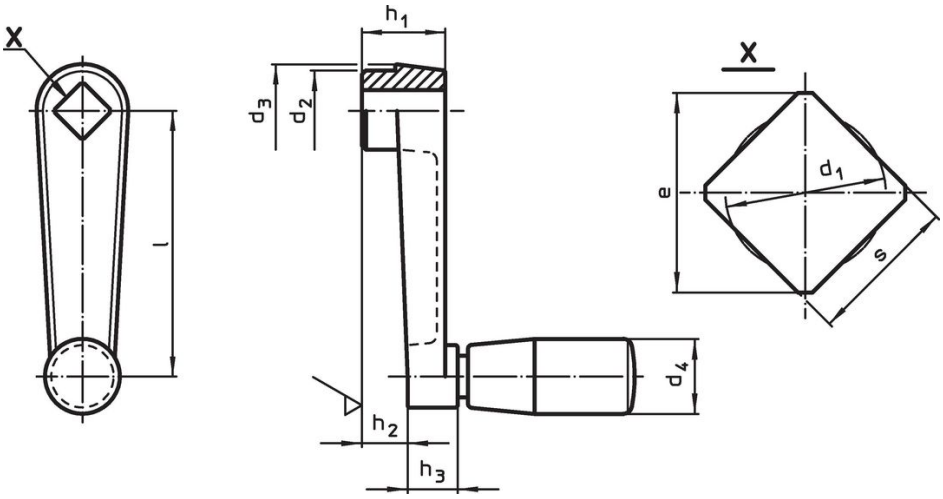

Información para el pedido

Dimensiones									d4 Ø de la manilla cilíndrica EH 24530.			Referencia
l	s H11	e mín.	d1 máx.	d2	d3	h1	h2 ~	h3		máx.		
[mm]									[mm]	[°C]	[g]	
Zamak												
80	**10**	13,1	10,5	23	26	24	14	14	21	80	166	24330.0424

Ejemplo de aplicación

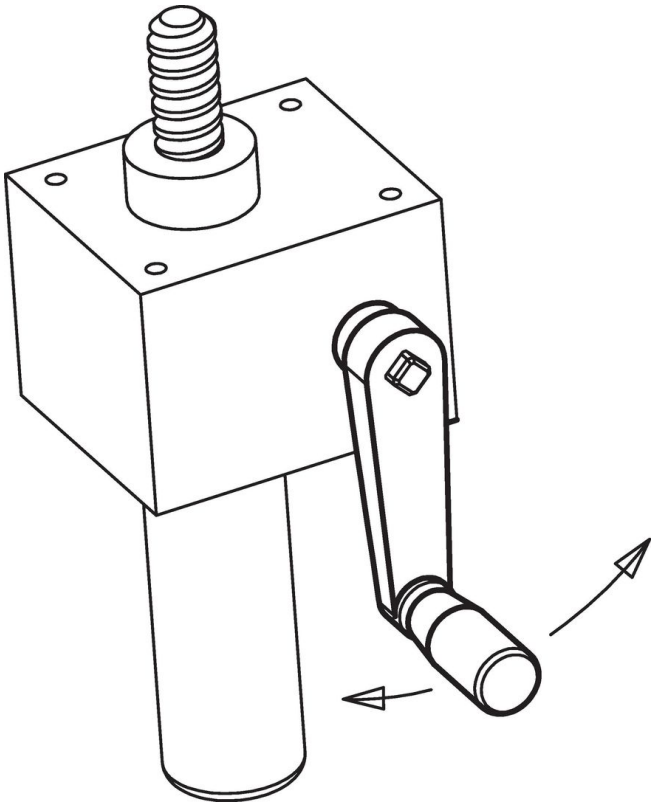

Cumplimiento

Cumple con RoHS
Contiene plomo - cumple con las excepciones 6a / 6b / 6c.

Contiene sustancias SEP > 0,1% p / p
Contiene plomo - Lista SVHC [REACH] desde 23.01.2024.

Contiene sustancias de la Proposición 65
El plomo puede causar cáncer y daño reproductivo debido a la exposición
https://www.P65Warnings.ca.gov/

Libre de Materiales Conflictivos
Este producto no contiene ninguna sustancia designada como "minerales en conflicto" como tantalio, estaño, oro o tungsteno de la República Democrática del Congo o países adyacentes.