Manivelas Acodadas • DIN 468 acodadas con forma de cuello de cisne con cuadrado DIN 79
24330.0251

Descripción del producto

Con estas manivelas, la soldadura está rectificada y arenada. El núcleo está mecanizado.

Material

Manilla
- Acero, torneado, cincado por galvanización, pasivado

Cuerpo de la manivela
- Fundición nodular, con recubrimiento plástico, negro

Dibujo

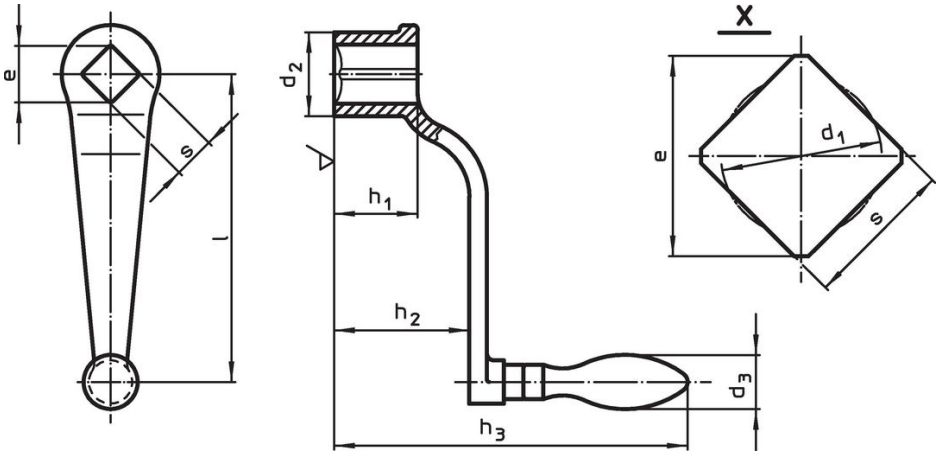

Información para el pedido

Dimensiones										Referencia
l	s H11	e mín.	d_1	d_2	h_1	h_2 ~	h_3	d_3 Ø empuñadura para máquina		
			[mm]					[mm]	[g]	
con empuñadura giratoria (EH 24460., DIN 98), forma D										
160	**19**	25,2	20	38	38	65	160	25	664	**24330.0251**

Cumplimiento

Cumple con RoHS
Contiene plomo - cumple con las excepciones 6a / 6b / 6c.

Contiene sustancias SEP > 0,1% p / p
Contiene plomo - Lista SVHC [REACH] desde 23.01.2024.

Contiene sustancias de la Proposición 65
El plomo puede causar cáncer y daño reproductivo debido a la exposición
https://www.P65Warnings.ca.gov/

Libre de Materiales Conflictivos
Este producto no contiene ninguna sustancia designada como "minerales en conflicto" como tantalio, estaño, oro o tungsteno de la República Democrática del Congo o países adyacentes.