# **Manivelas Acodadas** • DIN 468 acodadas con forma de cuello de cisne con cuadrado DIN 79
24330.0210

## Descripción del producto

Con estas manivelas, la soldadura está rectificada y arenada. El núcleo está mecanizado.

### Material

**Manilla**
- Acero, torneado, cincado por galvanización, pasivado

**Cuerpo de la manivela**
- Acero de fundición (GTW), con recubrimiento plástico, negro

## Dibujo

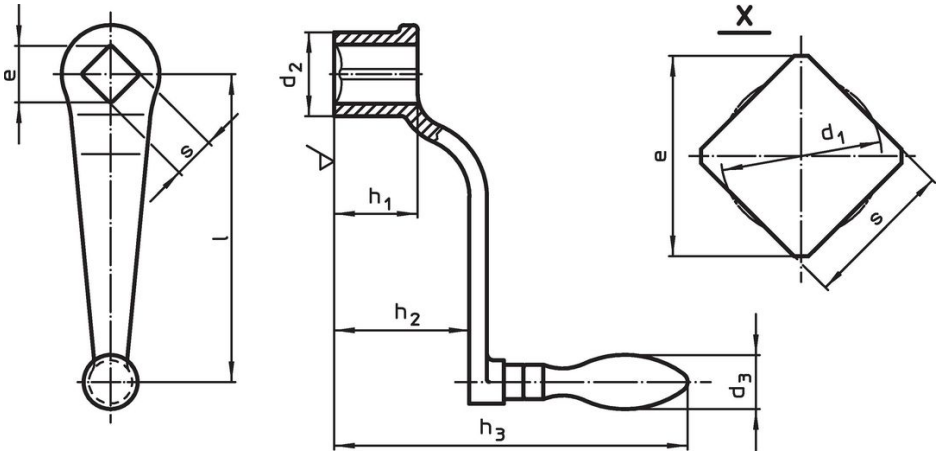


## Información para el pedido

| Dimensiones | | | | | | | | d3 Ø empuñadura para máquina | | Referencia[1] |
|---|---|---|---|---|---|---|---|---|---|---|
| l | s H11 | e mín. | d1 | d2 | h1 | h2 ~ | h3 | | | |
| [mm] | | | | | | | | [mm] | [g] | |
| **con empuñadura giratoria (EH 24460., DIN 98), forma D** | | | | | | | | | | |
| **63** | **10** | 13,1 | 10,5 | 20 | 20 | 32 | 96 | 16 | 128 | **24330.0210** |

[1] Cuerpo de acero de fundición (GTW)

## Cumplimiento

### Cumple con RoHS
Contiene plomo - cumple con las excepciones 6a / 6b / 6c.

### Contiene sustancias SEP > 0,1% p / p
Contiene plomo - Lista SVHC [REACH] desde 23.01.2024.

### Contiene sustancias de la Proposición 65
El plomo puede causar cáncer y daño reproductivo debido a la exposición
https://www.P65Warnings.ca.gov/

### Libre de Materiales Conflictivos
Este producto no contiene ninguna sustancia designada como "minerales en conflicto" como tantalio, estaño, oro o tungsteno de la República Democrática del Congo o países adyacentes.