# **Manivelas Acodadas** • DIN 469 rectas, con extremo cuadrado DIN 79

24330.0160

## Descripción del producto

Con estas manivelas, la soldadura está rectificada y arenada. El núcleo está mecanizado.

### Material

**Manilla**
- Acero, torneado, cincado por galvanización, pasivado

**Cuerpo de la manivela**
- Fundición nodular, con recubrimiento plástico, negro

## Dibujo

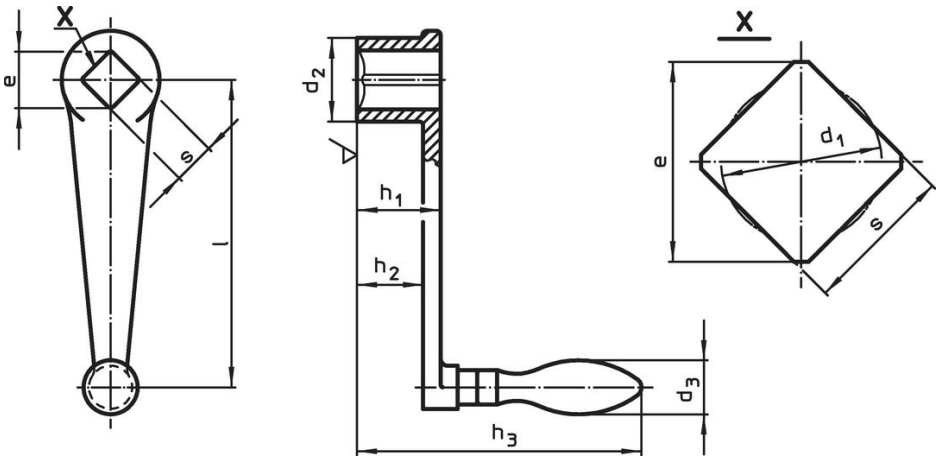


## Información para el pedido

| l | s H11 | e mín. | Dimensiones $d_1$ | $d_2$ | $h_1$ | $h_2$ ~ | $h_3$ | $d_3$ Ø empuñadura para máquina [mm] | [g] | Referencia |
|---|---|---|---|---|---|---|---|---|---|---|
| | | | [mm] | | | | | | | |
| **con empuñadura fija montada (EH 24450., DIN 39), forma F** | | | | | | | | | | |
| **200** | **19** | 25,2 | 20 | 44 | 44 | 34 | 154 | 28 | 962 | **24330.0160** |

## Cumplimiento

### Cumple con RoHS
Contiene plomo - cumple con las excepciones 6a / 6b / 6c.

### Contiene sustancias SEP > 0,1% p / p
Contiene plomo - Lista SVHC [REACH] desde 23.01.2024.

### Contiene sustancias de la Proposición 65
El plomo puede causar cáncer y daño reproductivo debido a la exposición
https://www.P65Warnings.ca.gov/

### Libre de Materiales Conflictivos
Este producto no contiene ninguna sustancia designada como "minerales en conflicto" como tantalio, estaño, oro o tungsteno de la República Democrática del Congo o países adyacentes.