Manivelas Acodadas • DIN 469 rectas, con extremo cuadrado DIN 79

24330.0151

Descripción del producto

Con estas manivelas, la soldadura está rectificada y arenada. El núcleo está mecanizado.

Material

Manilla
- Acero, torneado, cincado por galvanización, pasivado

Cuerpo de la manivela
- Fundición nodular, con recubrimiento plástico, negro

Dibujo

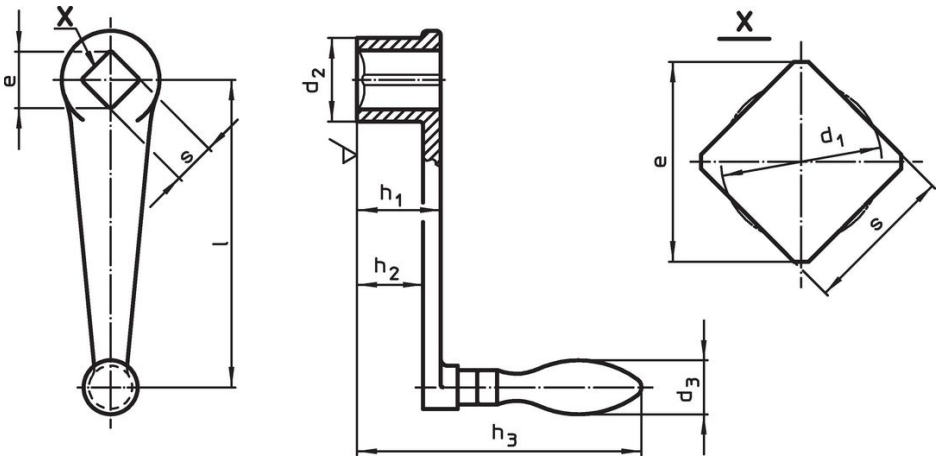

Información para el pedido

Dimensiones								d3		Referencia
l	s H11	e mín.	d1	d2	h1	h2 ~	h3	Ø empuñadura para máquina		
[mm]								[mm]	[g]	
con empuñadura fija montada (EH 24450., DIN 39), forma F										
160	**19**	25,2	20	38	38	29	122	25	633	24330.0151

Cumplimiento

Cumple con RoHS
Contiene plomo - cumple con las excepciones 6a / 6b / 6c.

Contiene sustancias SEP > 0,1% p / p
Contiene plomo - Lista SVHC [REACH] desde 23.01.2024.

Contiene sustancias de la Proposición 65
El plomo puede causar cáncer y daño reproductivo debido a la exposición
https://www.P65Warnings.ca.gov/

Libre de Materiales Conflictivos
Este producto no contiene ninguna sustancia designada como "minerales en conflicto" como tantalio, estaño, oro o tungsteno de la República Democrática del Congo o países adyacentes.