Manivelas Acodadas • DIN 469 rectas, con extremo cuadrado DIN 79

24330.0010

Descripción del producto

Con estas manivelas, la soldadura está rectificada y arenada. El núcleo está mecanizado.

Material

Manilla
- Acero, torneado, cincado por galvanización, pasivado

Cuerpo de la manivela
- Acero de fundición (GTW), con recubrimiento plástico, negro

Dibujo

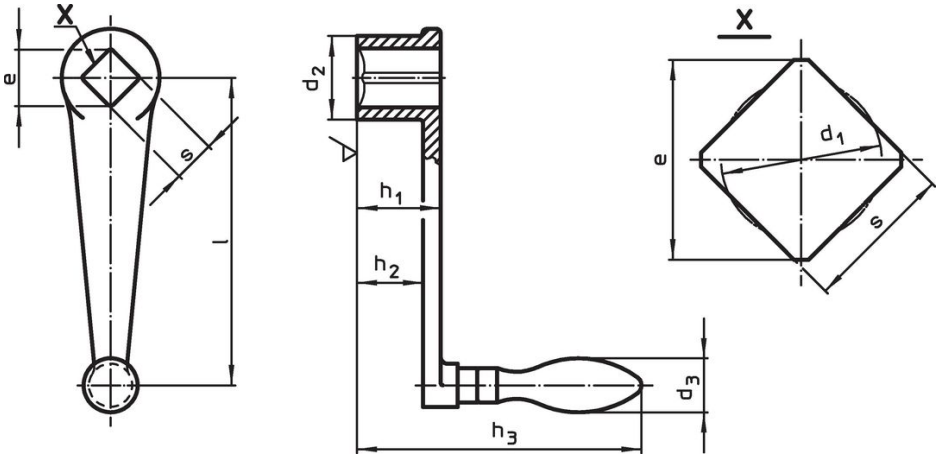

Información para el pedido

Dimensiones								d3 Ø empuñadura para máquina		Referencia[1]
l	s H11	e mín.	d1	d2	h1	h2 ~	h3			
[mm]								[mm]	[g]	
con empuñadura giratoria (EH 24460., DIN 98), forma D										
63	**10**	13,1	10,5	20	20	15	79	16	118	**24330.0010**

[1] Cuerpo de acero de fundición (GTW)

Cumplimiento

Cumple con RoHS

Contiene plomo - cumple con las excepciones 6a / 6b / 6c.

Contiene sustancias SEP > 0,1% p / p

Contiene plomo - Lista SVHC [REACH] desde 23.01.2024.

Contiene sustancias de la Proposición 65

El plomo puede causar cáncer y daño reproductivo debido a la exposición
https://www.P65Warnings.ca.gov/

Libre de Materiales Conflictivos

Este producto no contiene ninguna sustancia designada como "minerales en conflicto" como tantalio, estaño, oro o tungsteno de la República Democrática del Congo o países adyacentes.