Asas Tubulares • montaje frontal

24321.0615

Descripción del producto

Las asas tubulares se utilizan, por ejemplo, en puertas de máquinas.
Estas asas tubulares fabricadas en aluminio se caracterizan por su construcción ergonómica y robusta y su diseño moderno. Esta versión está equipada con patas en ángulo (patas).

Material

Tapa
- Plástico, gris claro

Empuñadura
- Aluminio, recubierto en plástico, similar al RAL 9005 negro, acabado mate

Cubierta
- Plástico, negro

Montaje

Las asas se pueden montar desde la parte frontal (lado operativo) mediante tornillos cilíndricos. El agujero se cierra con una cubierta de plástico.

Más información

Notas

Ejecuciones especiales bajo pedido.

Dibujo

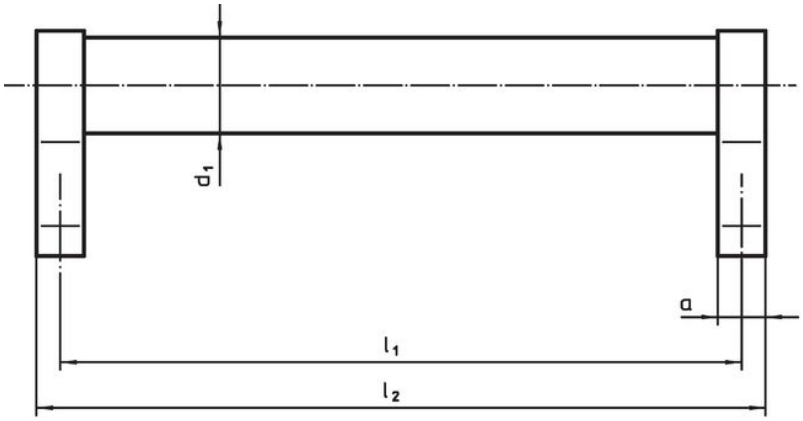

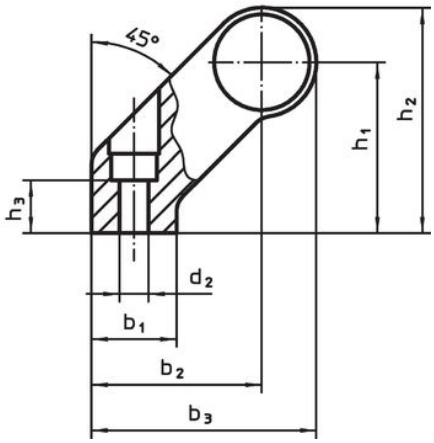

Información para el pedido

Dimensiones												Referencia
d_1	l_1 ±0,25	a	b_1	b_2	b_3	d_2	h_1	h_2	h_3 mín.	l_2	[g]	
[mm]												
negro												
28	**350**	14	25	50	66	6,5	50	66	17	364	493	24321.0615

Cumplimiento

Cumple con RoHS
Contiene plomo - cumple con las excepciones 6a / 6b / 6c.

Contiene sustancias SEP > 0,1% p / p
Contiene plomo - Lista SVHC [REACH] desde 23.01.2024.

Contiene sustancias de la Proposición 65
El plomo puede causar cáncer y daño reproductivo debido a la exposición
https://www.P65Warnings.ca.gov/

Libre de Materiales Conflictivos
Este producto no contiene ninguna sustancia designada como "minerales en conflicto" como tantalio, estaño, oro o tungsteno de la República Democrática del Congo o países adyacentes.