# Asas en U • plástico, montaje frontal

## 24320.0050

### Descripción del producto

Las asas en U se utilizan, por ejemplo, en puertas de máquinas, puertas de muebles, puertas de armarios, cajones y cajoneras.
Estas asas en U fabricadas en plástico reforzado con fibra de vidrio se caracterizan por su construcción ergonómica y estable y su diseño simple y atemporal.

**Material**

**Empuñadura**
- Termoplástico PA, reforzado con fibra de vidrio, negro

**Montaje**

Montaje por la parte frontal por medio de un tornillo cilíndrico.

### Dibujo

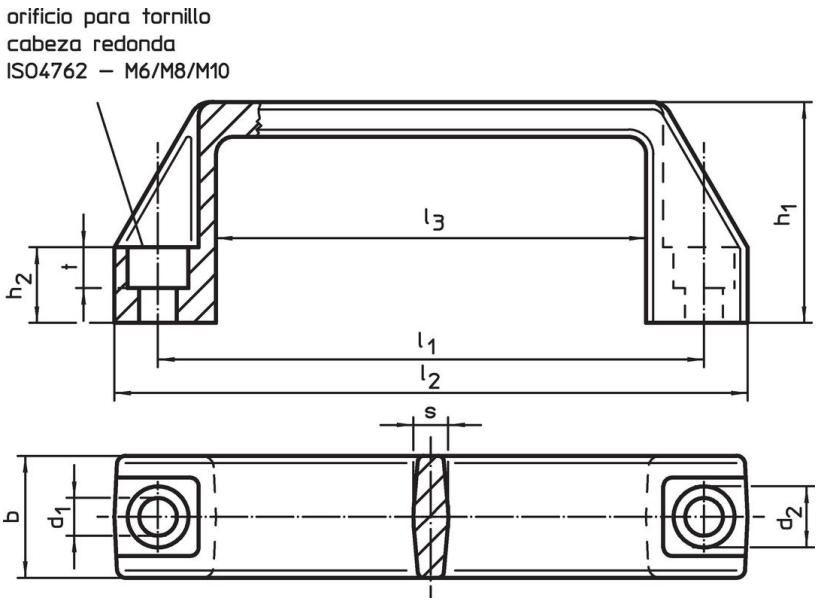


### Información para el pedido

| Dimensiones | | | | | | | | | | Para tornillo de cabeza redonda | máx. | | Referencia |
|---|---|---|---|---|---|---|---|---|---|---|---|---|---|
| $l_1$ ±0,5 | $d_1$ | b | $l_2$ | $d_2$ | $h_1$ | $h_2$ | $l_3$ | s | t | | | | |
| [mm] | | | | | | | | | | [mm] | [°C] | [g] | |
| **235** | **10,5** | **30** | 260 | 16,5 | 54 | 20 | 201 | 8,5 | 10,5 | M10 | 100 | 118 | **24320.0050** |

### Ejemplo de aplicación

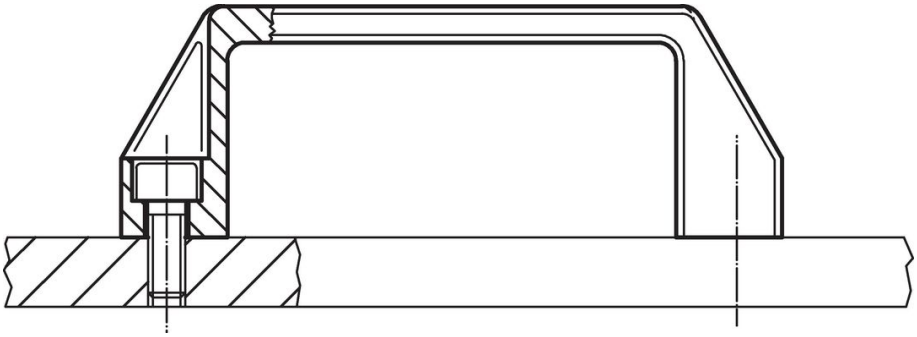

## Cumplimiento

### Cumple con RoHS
Cumple con la Directiva 2011/65/UE y la Directiva 2015/863.

### No contiene sustancias SVHC
Ninguna sustancia SVHC con más del 0,1% p/p contenida - Lista SVHC [REACH] desde 23.01.2024.

### No contiene sustancias de la Proposición 65
No se incluyen sustancias de la Propuesta 65.
https://www.P65Warnings.ca.gov/

### Libre de Materiales Conflictivos
Este producto no contiene ninguna sustancia designada como "minerales en conflicto" como tantalio, estaño, oro o tungsteno de la República Democrática del Congo o países adyacentes.