Asas en U • montaje frontal

24300.0113

Descripción del producto

Las asas en U se utilizan, por ejemplo, en puertas de máquinas, puertas de muebles, puertas de armarios, cajones y cajoneras.
Estas asas en U se caracterizan por su diseño de perfil ergonómico con muy alta estabilidad y su diseño simple y atemporal.

Material

Empuñadura
- Aluminio, natural, pulido

Montaje

Montaje por la parte frontal por medio de un tornillo cilíndrico.

Dibujo

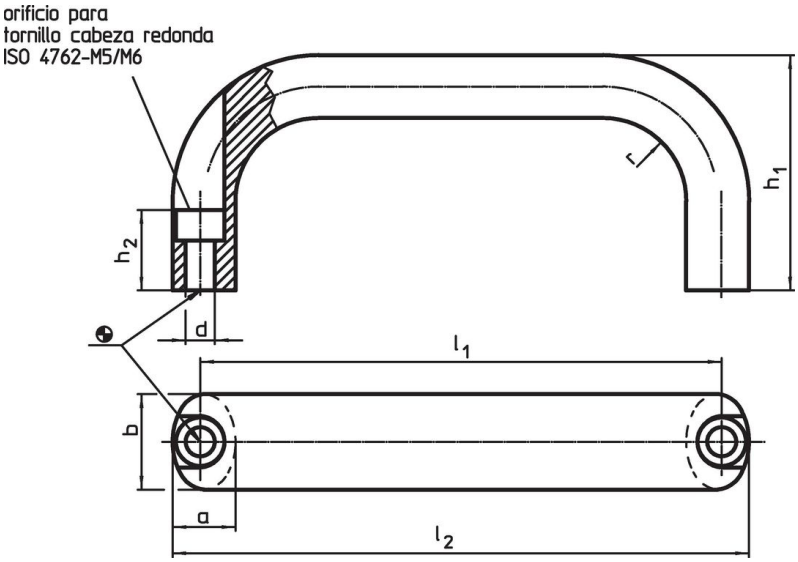

Información para el pedido

Dimensiones								Para tornillo de cabeza redonda		Referencia
b	l_1 ±0,25	l_2	a	d	h_1	h_2	r			
[mm]								[mm]	[g]	
Aluminio Al										
20	**117**	129	13	5,4	49	19	13	M5	84	**24300.0113**

Ejemplo de aplicación

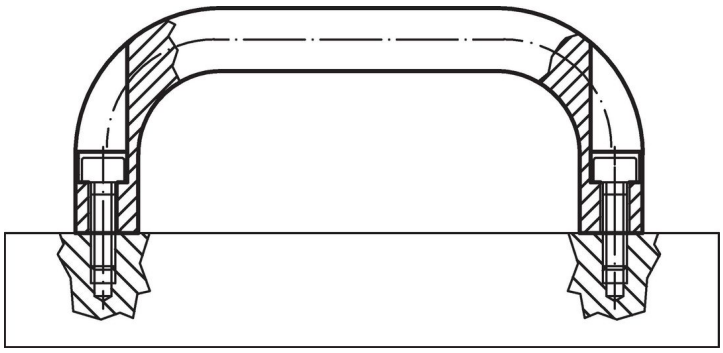

Cumplimiento

Cumple con RoHS
Cumple con la Directiva 2011/65/UE y la Directiva 2015/863.

No contiene sustancias SVHC
Ninguna sustancia SVHC con más del 0,1% p/p contenida - Lista SVHC [REACH] desde 23.01.2024.

No contiene sustancias de la Proposición 65
No se incluyen sustancias de la Propuesta 65.
https://www.P65Warnings.ca.gov/

Libre de Materiales Conflictivos
Este producto no contiene ninguna sustancia designada como "minerales en conflicto" como tantalio, estaño, oro o tungsteno de la República Democrática del Congo o países adyacentes.