Cierres • tipo mariposa, unilateral

24101.0264

Descripción del producto

Utilizado para bloqueo de puertas, cajones o sujeción durante el transporte, etc.
Este cierre indexa 4 x 90°.

Material

Empuñadura
- Zamak, recubierto en plástico, plata, similar al RAL 9006, acabado mate

Partes internas
- Acero
- Plástico

Dibujo

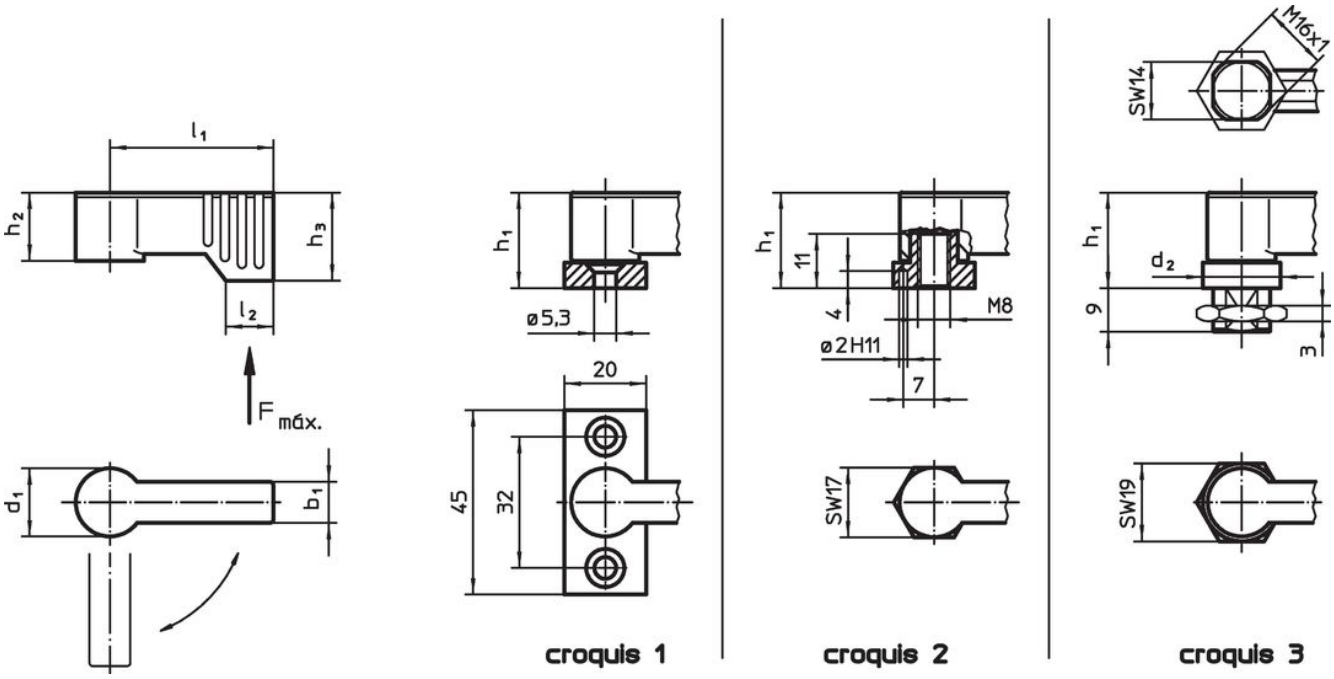

Información para el pedido

Dimensiones								Carga		Referencia
d_1	l_1	b_1	d_2	h_1 ~	h_2 ~	h_3 mín.	l_2	F máx.		
[mm]								[N]	[g]	
con rosca macho – croquis 3, plata										
17	**55**	10	19	22	16,5	21,5	11	450	76	**24101.0264**

Ejemplo de aplicación

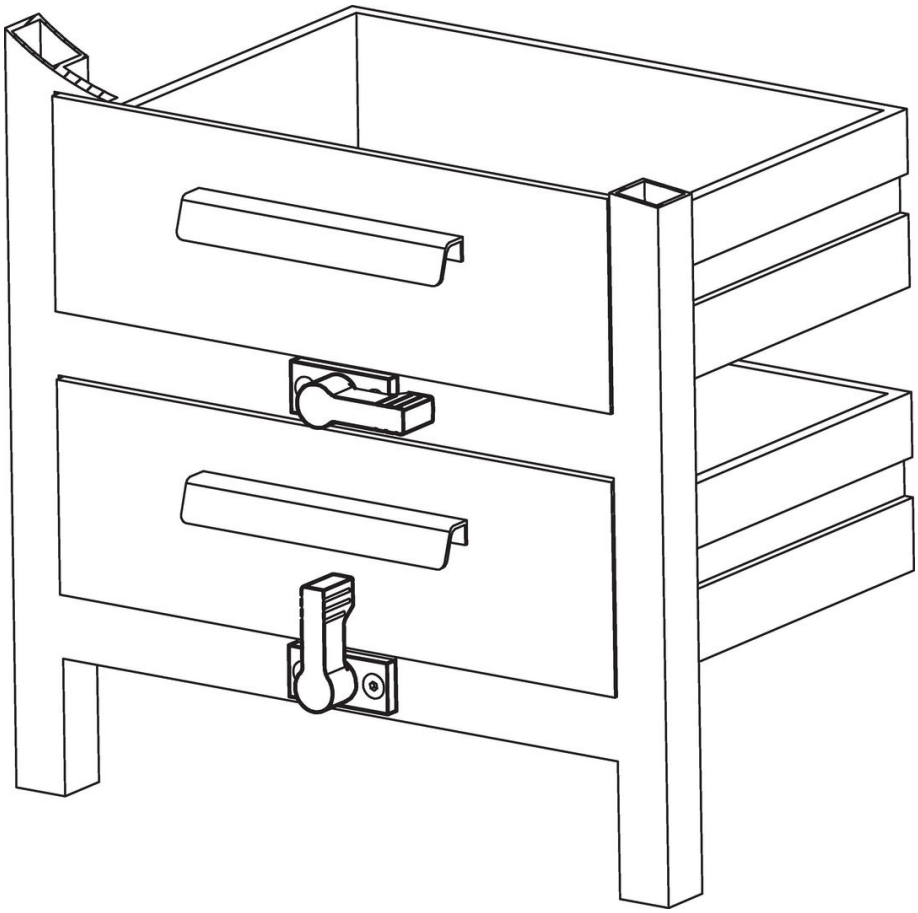

Cumplimiento

Cumple con RoHS
Cumple con la Directiva 2011/65/UE y la Directiva 2015/863.

No contiene sustancias SVHC
Ninguna sustancia SVHC con más del 0,1% p/p contenida - Lista SVHC [REACH] desde 23.01.2024.

No contiene sustancias de la Proposición 65
No se incluyen sustancias de la Propuesta 65.
https://www.P65Warnings.ca.gov/

Libre de Materiales Conflictivos
Este producto no contiene ninguna sustancia designada como "minerales en conflicto" como tantalio, estaño, oro o tungsteno de la República Democrática del Congo o países adyacentes.