Elementos de Base

23700.0316

Descripción del producto

Material

Cuerpo
- Acero, pavonado

Piezas de desgaste
- Acero termotratado

Pasador
- Acero especial

Dibujo

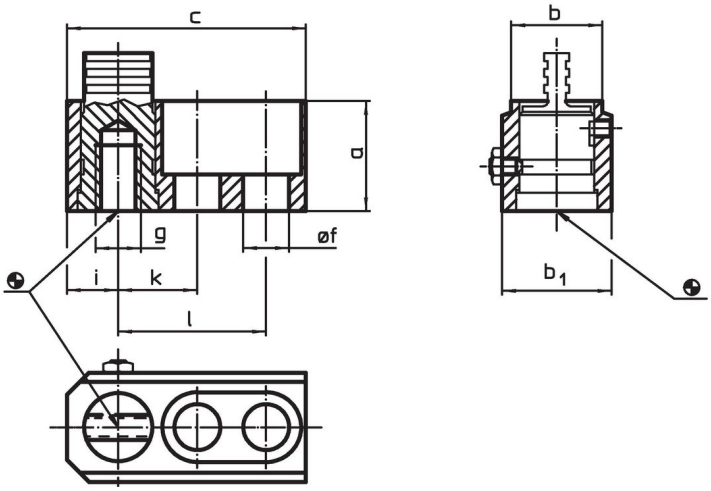

Información para el pedido

Dimensiones										Referencia
a	b	c	b_1	f	g	i	k	l	[g]	
[mm]										
40	**30**	**80**	40	17	M16	16	25	50	641	**23700.0316**

Ejemplo de aplicación

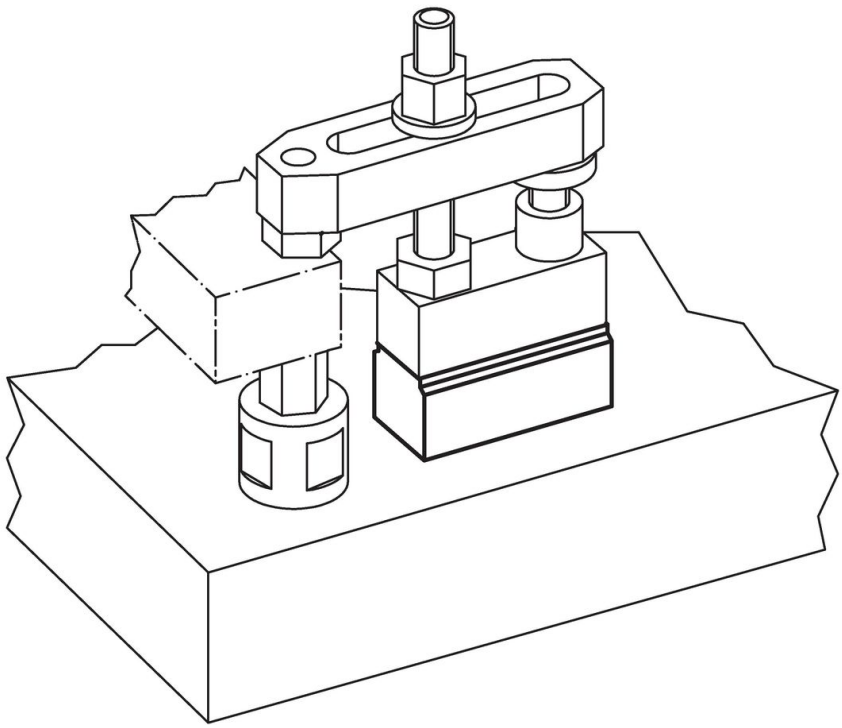

Cumplimiento

Cumple con RoHS
Cumple con la Directiva 2011/65/UE y la Directiva 2015/863.

No contiene sustancias SVHC
Ninguna sustancia SVHC con más del 0,1% p/p contenida - Lista SVHC [REACH] desde 23.01.2024.

No contiene sustancias de la Proposición 65
No se incluyen sustancias de la Propuesta 65.
https://www.P65Warnings.ca.gov/

Libre de Materiales Conflictivos
Este producto no contiene ninguna sustancia designada como "minerales en conflicto" como tantalio, estaño, oro o tungsteno de la República Democrática del Congo o países adyacentes.