Sistemas de Elementos de Sujeción

23700.0016

Descripción del producto

Material

Cuerpo
- Acero, pavonado

Piezas de desgaste
- Acero termotratado

Pasador
- Acero especial

Más información

Otros productos

- Bridas Rectas, ejecución larga
- Elementos Intermedios
- Elementos Intermedios, con apoyo
- Elementos de Base
- Elementos de Base, giratorios
- Elementos de Base, bajo
- Elementos de Base, para alojamiento

Dibujo

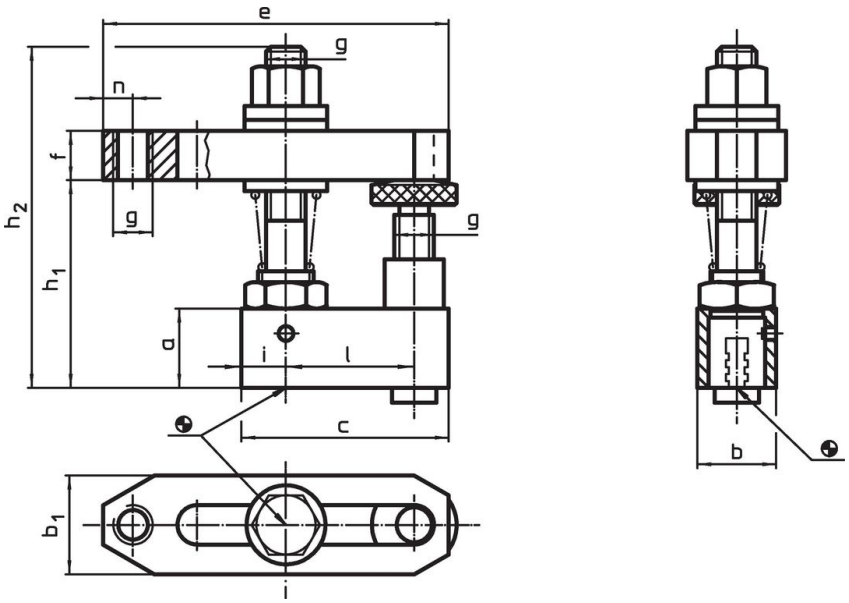

Información para el pedido

Dimensiones													Referencia
a	b	c	b_1	e	f	g	h_1	h_2	i	l	n	[g]	
[mm]													
30	**30**	**78**	40	142	30	M16	60 – 96	145	14	50	13	1703	**23700.0016**

Ejemplo de aplicación

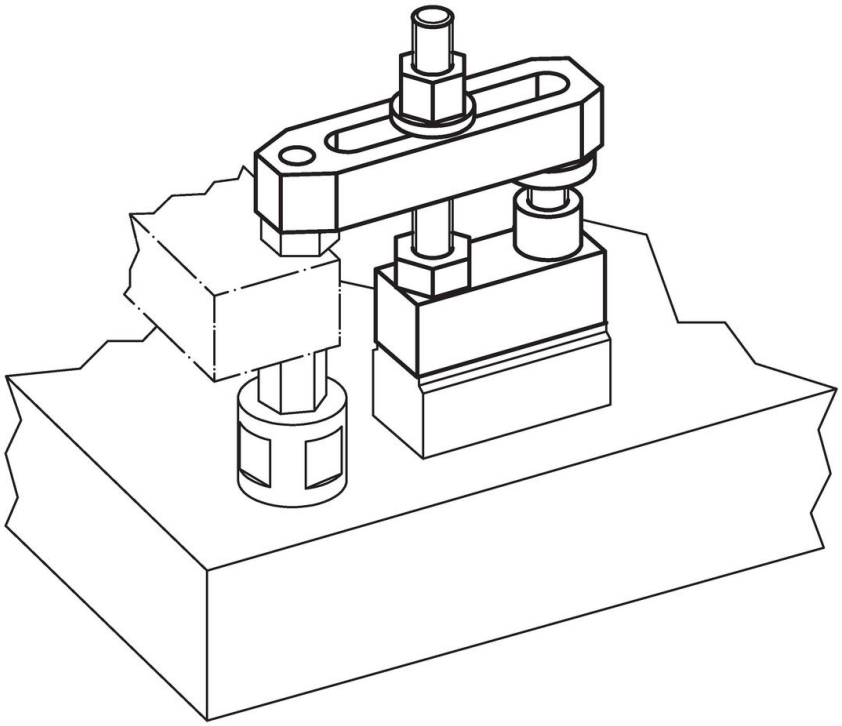

Cumplimiento

Cumple con RoHS
Cumple con la Directiva 2011/65/UE y la Directiva 2015/863.

No contiene sustancias SVHC
Ninguna sustancia SVHC con más del 0,1% p/p contenida - Lista SVHC [REACH] desde 23.01.2024.

No contiene sustancias de la Proposición 65
No se incluyen sustancias de la Propuesta 65.
https://www.P65Warnings.ca.gov/

Libre de Materiales Conflictivos
Este producto no contiene ninguna sustancia designada como "minerales en conflicto" como tantalio, estaño, oro o tungsteno de la República Democrática del Congo o países adyacentes.