Calzos Graduables

23470.0030

Descripción del producto

Rosca trapezoidal autobloqueante, pasador con dispositivo de seguridad final. Las bridas, que se pueden asegurar en las ranuras en T, permiten posicionar los calzos regulables para evitar todo desplazamiento en el cambio de las piezas a mecanizar. Gracias a estas bridas, los calzos pueden utilizarse igualmente en montajes verticales. Los calzos regulables se usan a menudo para sostener las piezas a mecanizar. La utilización de cabezas oscilantes garantiza una superficie de apoyo en la posición precisa. Con ayuda de la cabeza de centraje utilizada como pieza intermedia, pueden sobreponerse diversos calzos de medidas 52, 70 y 100.

Material

Tapas
- Acero, cementado, pavonado

Soportes
- Acero, pavonado

Calzos Graduables
- Acero 1.0503, esmaltado

Dibujo

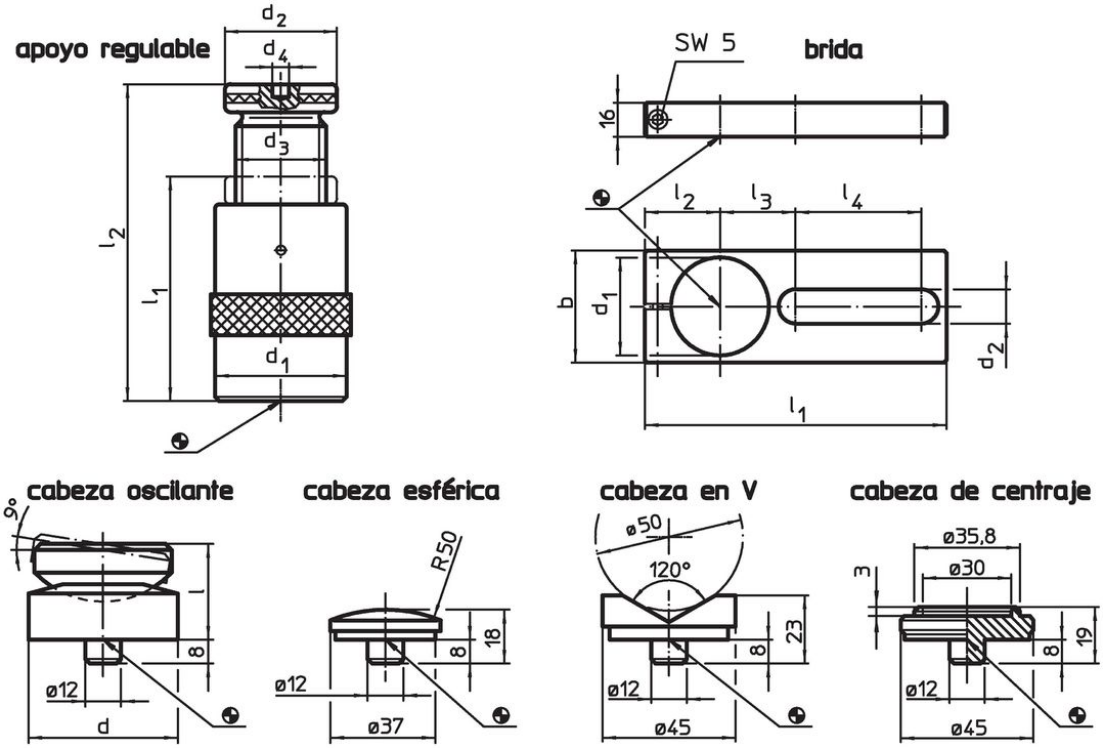

Información para el pedido

l_2 Altura de bridaje máx. [mm]	Dimensiones l_1 mín. [mm]	d_1 [mm]	d_2	d_3	d_4 [mm]	Capacidad de carga [kN]	[g]	Referencia
calzos								
300	190	100	80	Tr 65 x 10	12	350	9680	23470.0030

Accesorios

	Dimensiones									Para calzo de medida		Referencia
	d	d_1	b	d_2	l	l_1	l_2	l_3	l_4	[mm]	[g]	
cabeza esférica												
	–	–	–	–	–	–	–	–	–	**52/ 70/100/140/210/300**	75	23470.0171
cabeza en V												
	–	–	–	–	–	–	–	–	–	**52/ 70/100/140/210/300**	138	23470.0172

Cumplimiento

Cumple con RoHS
Cumple con la Directiva 2011/65/UE y la Directiva 2015/863.

No contiene sustancias SVHC
Ninguna sustancia SVHC con más del 0,1% p/p contenida - Lista SVHC [REACH] desde 23.01.2024.

No contiene sustancias de la Proposición 65
No se incluyen sustancias de la Propuesta 65.
https://www.P65Warnings.ca.gov/

Libre de Materiales Conflictivos
Este producto no contiene ninguna sustancia designada como "minerales en conflicto" como tantalio, estaño, oro o tungsteno de la República Democrática del Congo o países adyacentes.