Modulos de Blocaje Excéntricos • con alojamiento para eje

23410.0220

Descripción del producto

El efecto de bloqueo permanece inalterable y en cualquier posición es autobloqueante.

Material

- Acero sinterizado, cementado

Más información

Referencias

Puede combinarse con por ej. empuñaduras EH 24350.

Otros productos

- Espigas Roscadas

Dibujo

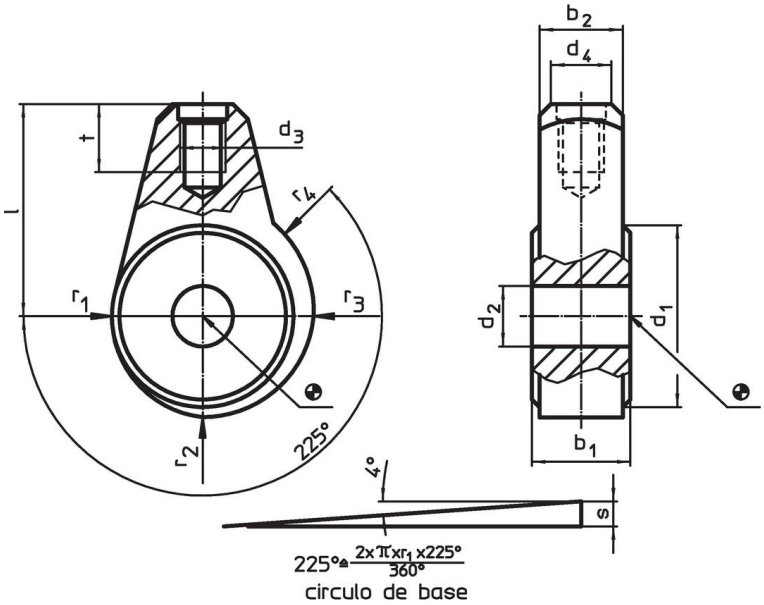

Información para el pedido

Dimensiones												d_4 Palanca de engranaje Ø EH 24350.		Referencia
d_1	d_2 H9	b_1 -0,05 -0,15	b_2	d_3	l	r_1	r_2	r_3	r_4	s	t			
[mm]												[mm]	[g]	
30	**10**	15	13	M8	32	15	16,65	18,3	19,12	4,1	12	10	100	23410.0220

Ejemplo de aplicación

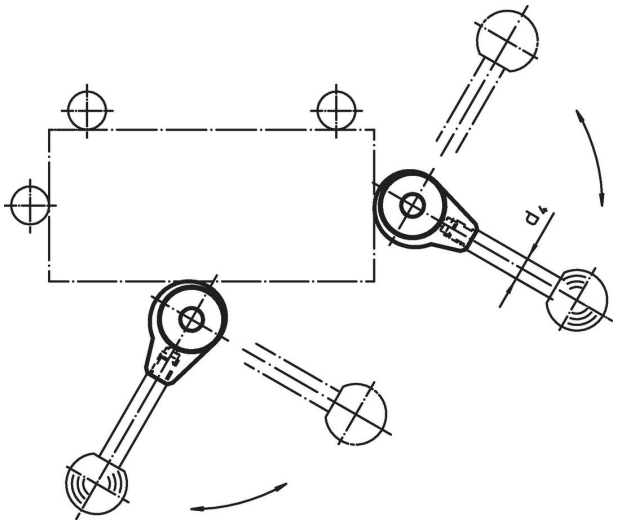

Cumplimiento

Cumple con RoHS
Cumple con la Directiva 2011/65/UE y la Directiva 2015/863.

No contiene sustancias SVHC
Ninguna sustancia SVHC con más del 0,1% p/p contenida - Lista SVHC [REACH] desde 23.01.2024.

No contiene sustancias de la Proposición 65
No se incluyen sustancias de la Propuesta 65.
https://www.P65Warnings.ca.gov/

Libre de Materiales Conflictivos
Este producto no contiene ninguna sustancia designada como "minerales en conflicto" como tantalio, estaño, oro o tungsteno de la República Democrática del Congo o países adyacentes.