Ejes de Articulación

23400.0082

Descripción del producto

Material

Fulcrum Pin
- Acero inoxidable 1.4021, termotratado

Anillo de seguridad
- Acero inoxidable 1.4310

Más información

Referencias

Adecuados para las manillas excéntricas EH 23390. y aplicaciones similares.

Dibujo

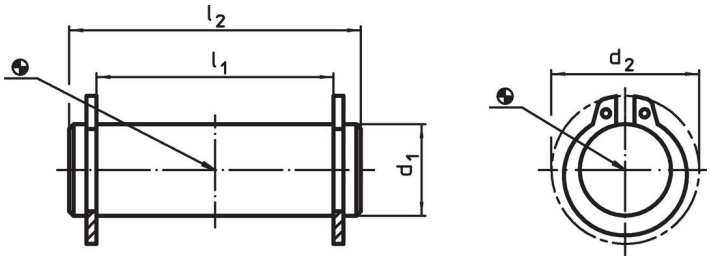

Información para el pedido

Dimensiones					Referencia
d_1 f8	l_1 -0,5	d_2	l_2		
[mm]				[g]	
8	**14**	14,7	18	9,8	**23400.0082**

Ejemplo de aplicación

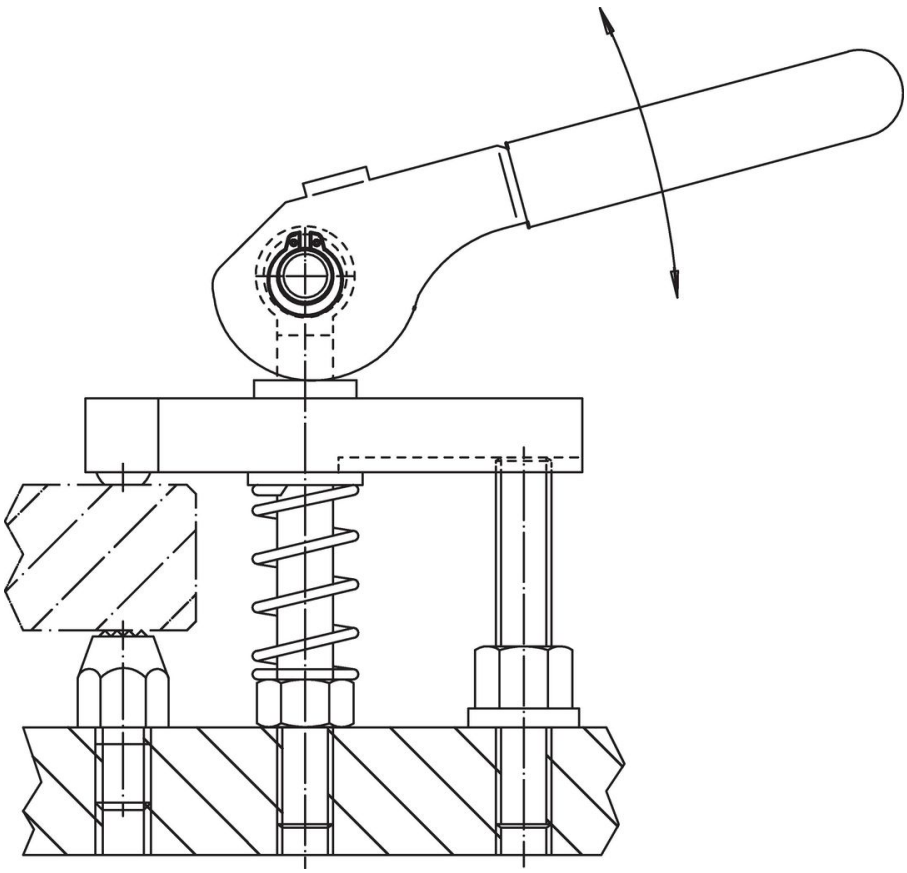

Cumplimiento

Cumple con RoHS
Cumple con la Directiva 2011/65/UE y la Directiva 2015/863.

No contiene sustancias SVHC
Ninguna sustancia SVHC con más del 0,1% p/p contenida - Lista SVHC [REACH] desde 23.01.2024.

No contiene sustancias de la Proposición 65
No se incluyen sustancias de la Propuesta 65.
https://www.P65Warnings.ca.gov/

Libre de Materiales Conflictivos
Este producto no contiene ninguna sustancia designada como "minerales en conflicto" como tantalio, estaño, oro o tungsteno de la República Democrática del Congo o países adyacentes.