Manillas Excéntricas • con eje de articulación

23390.0510

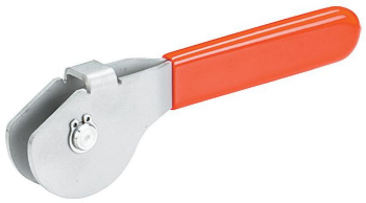

Descripción del producto

Las manillas excéntricas tienen un rango de sujeción excéntrico de 160°.

Material

Fulcrum Pin
- Acero inoxidable 1.4021, termotratado

Excéntrica
- Acero inoxidable 1.4301

Anillo de seguridad
- Acero inoxidable 1.4310

Mango de plástico
- PVC, rojo

Dibujo

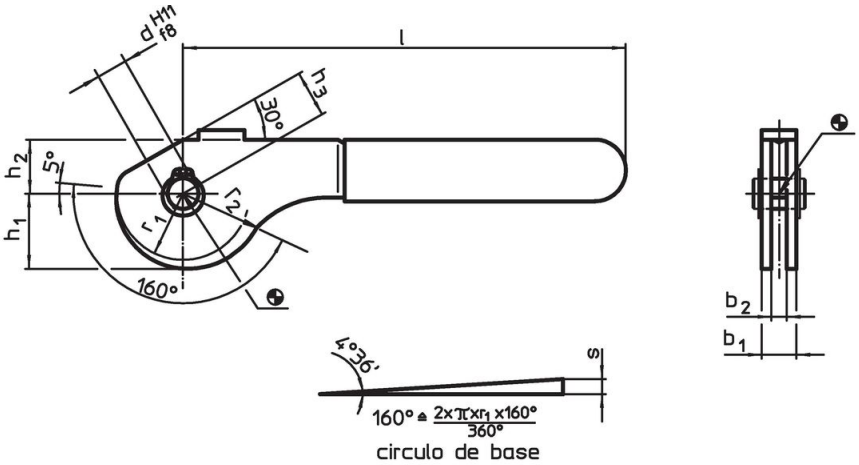

Información para el pedido

Dimensiones									Recorrido de la excéntrica	Recorrido total			Referencia
b_1	d H11 f8	l ~	r_1	r_2	b_2	h_1	h_2	h_3 ~	s	r_2-h_3	máx.		
[mm]									[mm]	[mm]	[°C]	[g]	
Acero inoxidable													
17	**10**	138	21,6	26,45	12	24,54	17	15	4,85	11,45	60	179	**23390.0510**

Ejemplo de aplicación

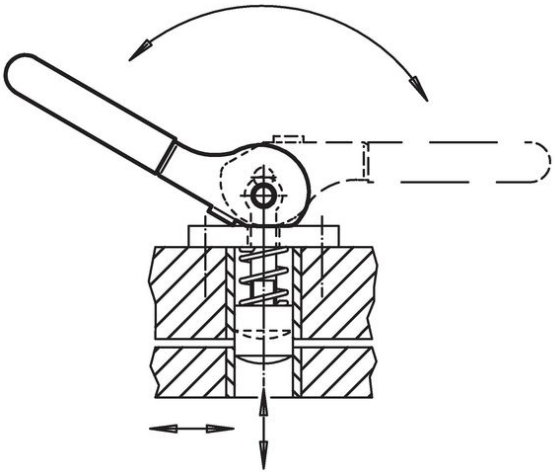

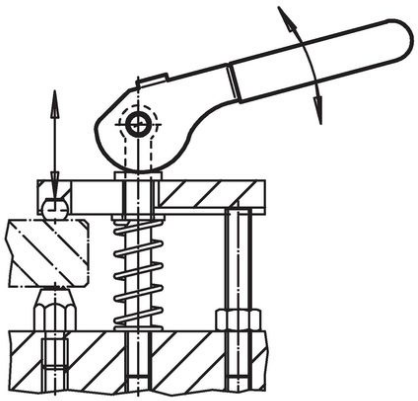

Cumplimiento

Cumple con RoHS
Cumple con la Directiva 2011/65/UE y la Directiva 2015/863.

No contiene sustancias SVHC
Ninguna sustancia SVHC con más del 0,1% p/p contenida - Lista SVHC [REACH] desde 23.01.2024.

No contiene sustancias de la Proposición 65
No se incluyen sustancias de la Propuesta 65.
https://www.P65Warnings.ca.gov/

Libre de Materiales Conflictivos
Este producto no contiene ninguna sustancia designada como "minerales en conflicto" como tantalio, estaño, oro o tungsteno de la República Democrática del Congo o países adyacentes.