# Mordazas de Cierre Excéntricas • con rosca macho

23390.0312

## Descripción del producto

Para un rápido bloqueo y desbloqueo de piezas a mecanizar.
Al utilizar la versión "ajustable" (croquis 2) la posición de la empuñadura puede moverse.

### Material

**Pletina**
- Termoplástico POM, reforzado con fibra de vidrio

**Empuñadura**
- Zamak, recubierto de plástico, negro, similar a RAL 9005

**Partes internas**
- Acero inoxidable 1.4305

**Tornillo**
- Acero inoxidable 1.4305

**Tuerca de ajuste**
- Acero inoxidable 1.4305

## Dibujo

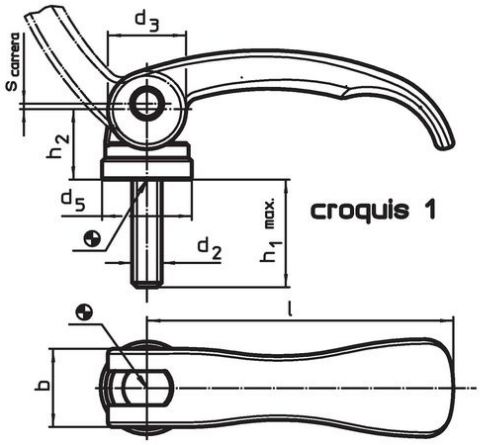


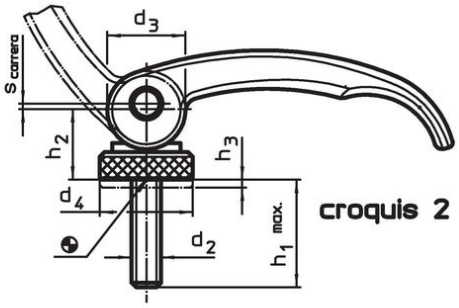


## Información para el pedido

| Dimensiones | | | | | | | | Carrera | | | Referencia |
|---|---|---|---|---|---|---|---|---|---|---|---|
| l | $d_2$ | $h_1$ máx. en sujeción posición | $d_3$ | $d_4$ | $h_2$ máx. | Rango de regulación $h_3$ mín. | b | s a 90º posición de la palanca | máx. | | |
| [mm] | | | | | | | | [mm] | [°C] | [g] | |
| **con rosca macho, ajustable – croquis 2, Acero inoxidable** | | | | | | | | | | | |
| **63** | **M6** | 30 | 16 | 19 | 16,4 | 1,5 | 16 | 0,75 | 80 | 72 | **23390.0312** |

## Ejemplo de aplicación

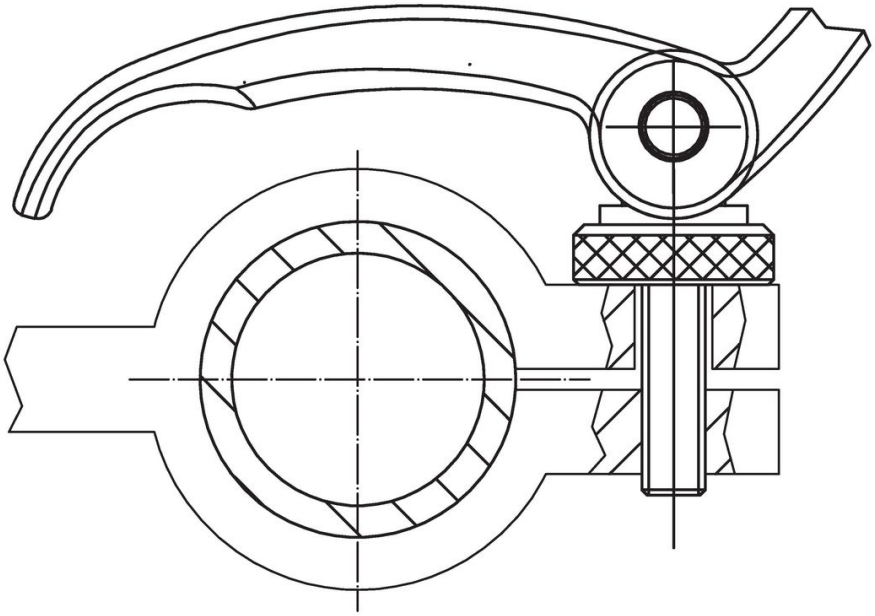

## Cumplimiento

### Cumple con RoHS
Cumple con la Directiva 2011/65/UE y la Directiva 2015/863.

### No contiene sustancias SVHC
Ninguna sustancia SVHC con más del 0,1% p/p contenida - Lista SVHC [REACH] desde 23.01.2024.

### No contiene sustancias de la Proposición 65
No se incluyen sustancias de la Propuesta 65.
https://www.P65Warnings.ca.gov/

### Libre de Materiales Conflictivos
Este producto no contiene ninguna sustancia designada como "minerales en conflicto" como tantalio, estaño, oro o tungsteno de la República Democrática del Congo o países adyacentes.