Mordazas de Cierre Excéntricas • con rosca macho

23390.0023

Descripción del producto

Para un rápido bloqueo y desbloqueo de piezas a mecanizar.
Al utilizar la versión "ajustable" (croquis 2) la posición de la empuñadura puede moverse.

Material

Pletina
- Termoplástico PA, reforzado con fibra de vidrio

Empuñadura
- Zamak, recubierto de plástico, negro, similar a RAL 9005

Partes internas
- Acero, cincado por galvanización

Tornillo
- Acero, cincado por galvanización

Tuerca de ajuste
- Acero, cincado por galvanización

Dibujo

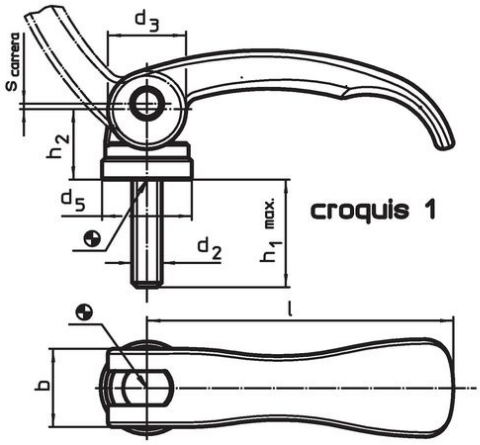

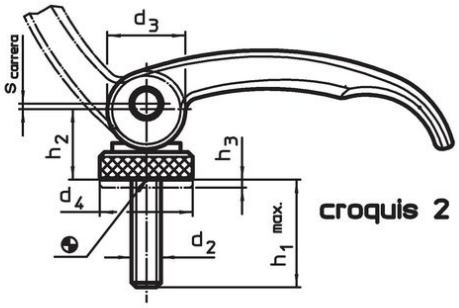

Información para el pedido

Dimensiones							Carrera s a 90º posición de la palanca	máx.		Referencia
l	d_2	h_1 máx. en sujeción posición	d_3	d_5	h_2 máx.	b				
[mm]							[mm]	[°C]	[g]	
con rosca macho – croquis 1, Acero										
82	**M8**	40	20	22,5	19,5	20	1	80	136	**23390.0023**

Ejemplo de aplicación

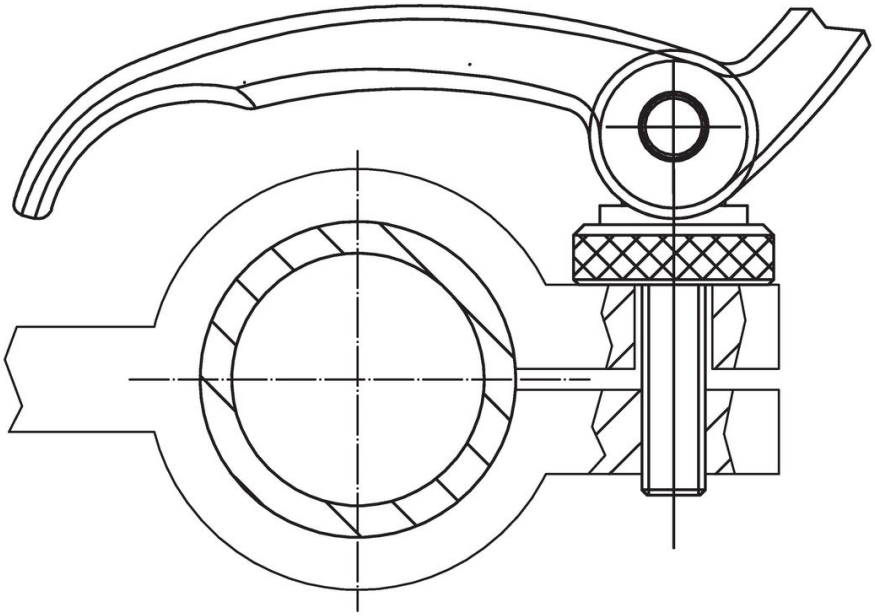

Cumplimiento

Cumple con RoHS
Contiene plomo - cumple con las excepciones 6a / 6b / 6c.

Contiene sustancias SEP > 0,1% p / p
Contiene plomo - Lista SVHC [REACH] desde 23.01.2024.

Contiene sustancias de la Proposición 65
El plomo puede causar cáncer y daño reproductivo debido a la exposición
https://www.P65Warnings.ca.gov/

Libre de Materiales Conflictivos
Este producto no contiene ninguna sustancia designada como "minerales en conflicto" como tantalio, estaño, oro o tungsteno de la República Democrática del Congo o países adyacentes.