Elementos de Sujeción

23370.0031

Descripción del producto

Las garras de sujeción se utilizan para bridar en dispositivos de sujeción convencionales. Incorporan un taladro fresado en el cuerpo. La profundidad del orificio debe adaptarse a la altura de sujeción deseada.
Para la versión con superficie de apoyo al suelo (croquis 1), se puede fijar un apoyo a la parte trasera de la garra redondeada (radio 22) para absorber la contrafuerza. Este apoyo puede tener forma plana, semio en V.
Para la versión con casquillo de posicionamiento (croquis 2), no es necesario un soporte para absorber la contrafuerza. El casquillo de posicionamiento, que deber insertarse en el dispositivo, sirve como soporte. El casquillo se suministra con el elemento de sujeción o puede pedirse por separado como accesorio.
El apriete se realiza mediante un tornillo hexagonal DIN 933 (ISO 4017).

Material

Cuerpo
- Acero cementado, pavonado y rectificado

Apoyo plano
- Acero termotratado, estampado, rectificado, fosfatado

Muelle
- Acero para muelles

Tornillo de fijación
- Acero termotratado

Más información

Notas

El par de apriete depende de la situación de montaje específica.

Referencias

La altura de sujeción se puede reducir utilizando insertos de sujeción, por ejemplo EH 22730.

Dibujo

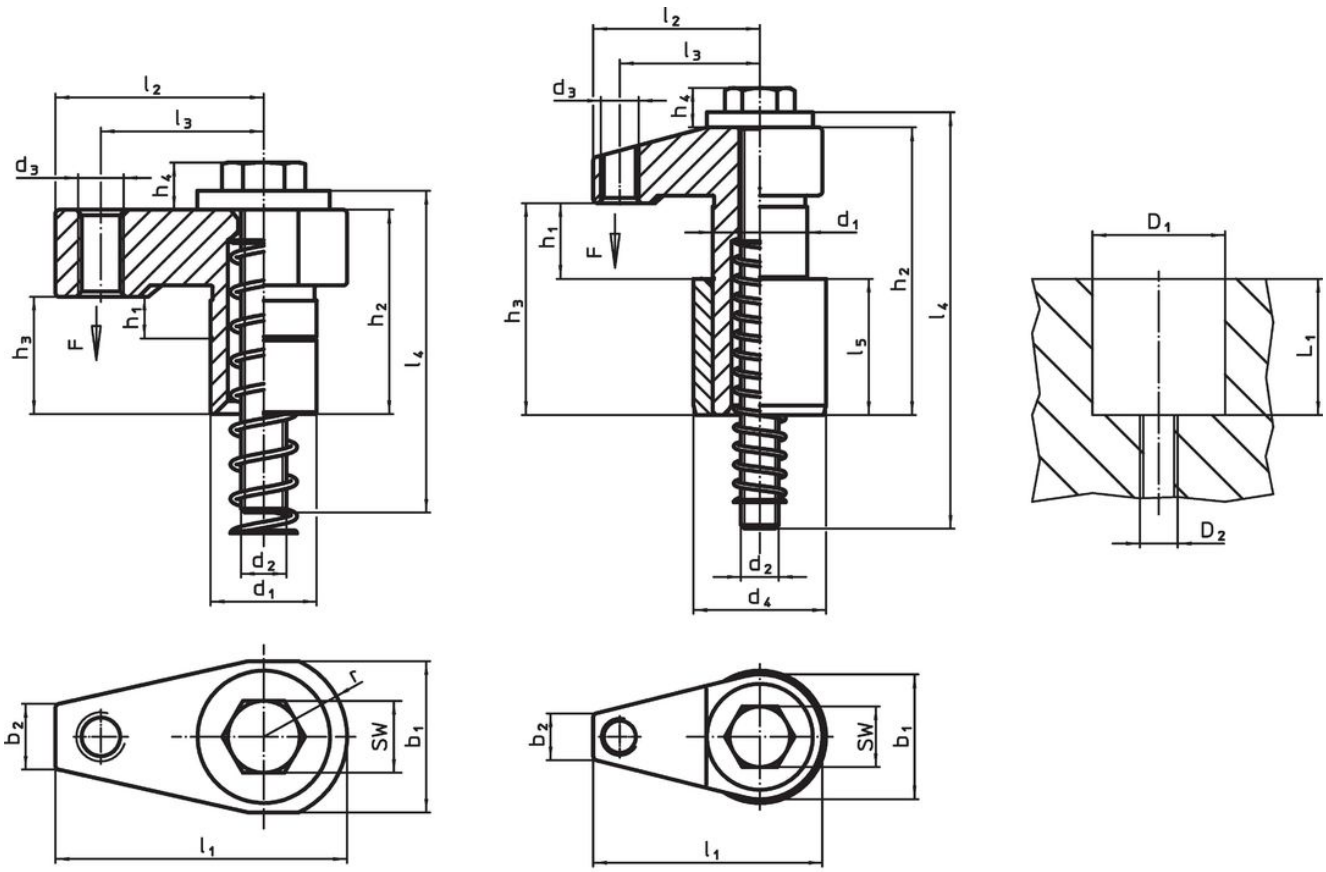

croquis 1

croquis 2

Información para el pedido

Dimensiones													Carrera	SW	Alojamiento			Fuerza de cierre	Par de apriete máx.		Referencia
d_1 f7	h_1	b_1	d_2	d_3	h_2	h_3	h_4	l_1	l_2	l_3	l_4	r ±0,02			D1 H7	D2	L1				
[mm]													[mm]	[mm]	[mm]			[kN]	[Nm]	[g]	
Con superficie de apoyo – croquis 1																					
28	0 – 11	40	M12	M12	31	54	13	77	55	43	85	22	11	18	28	M12	49	10	30	523	23370.0031

Ejemplo de aplicación

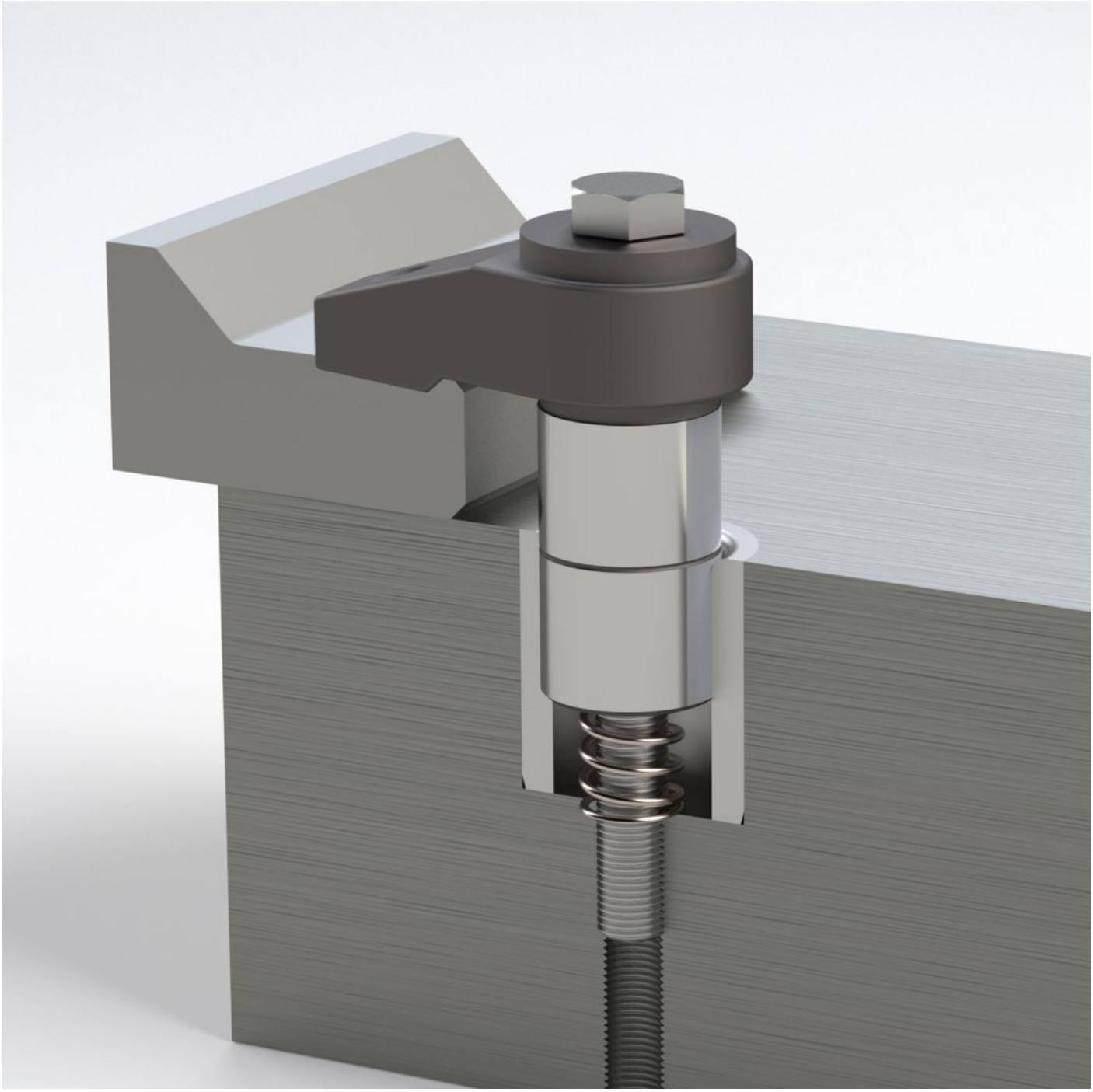

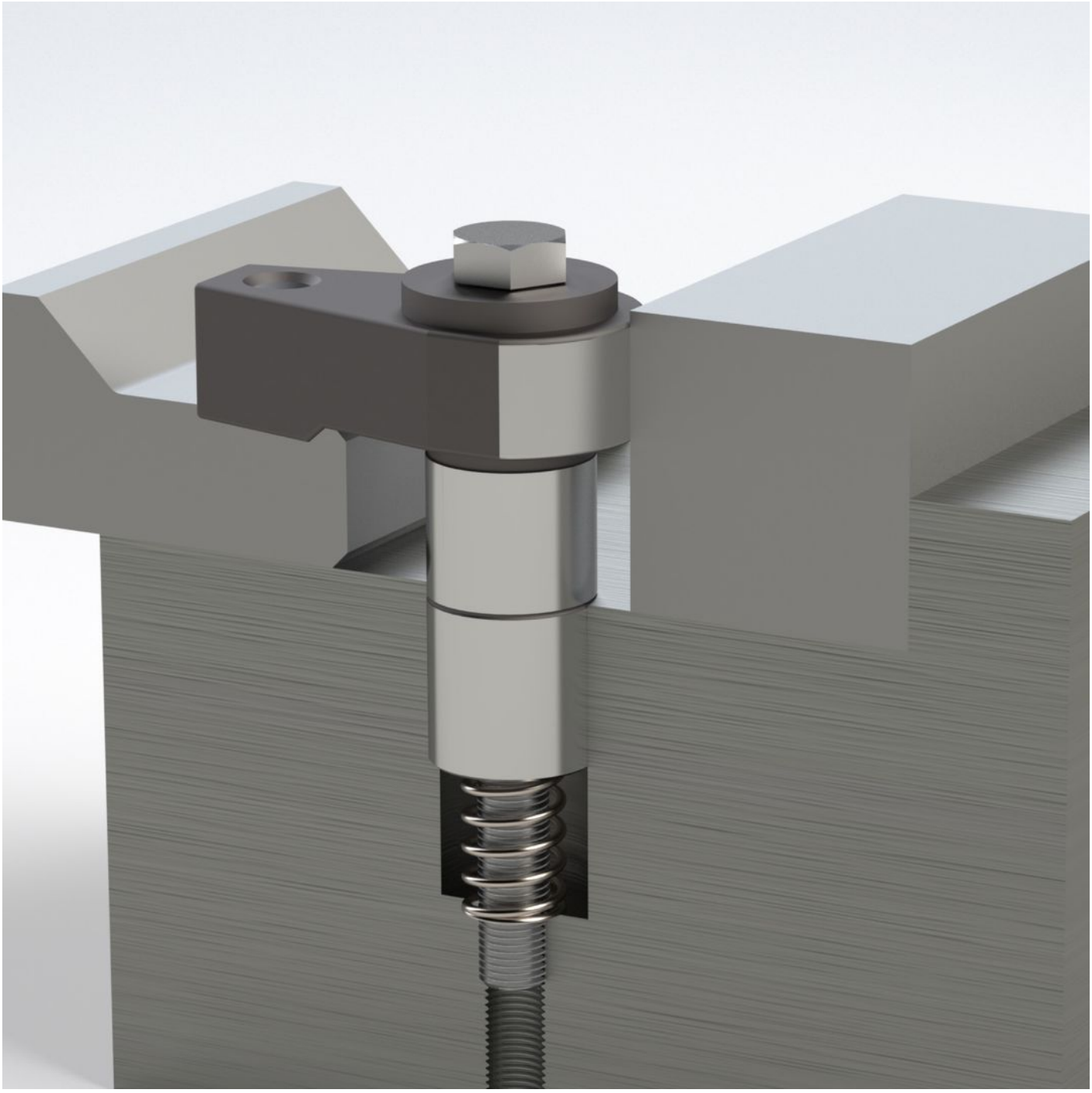

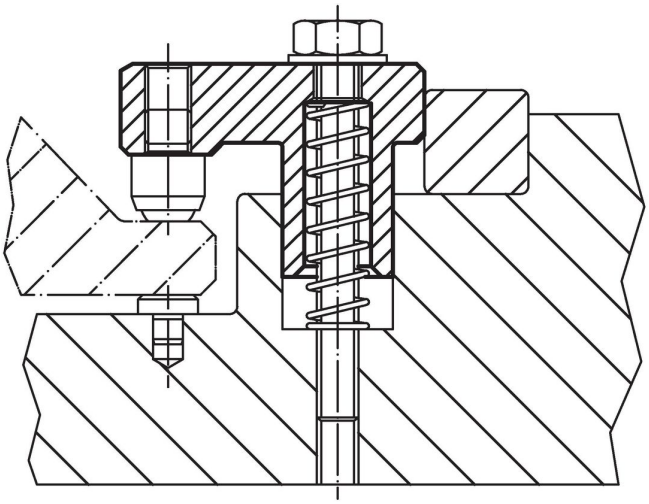

Cumplimiento

Cumple con RoHS
Cumple con la Directiva 2011/65/UE y la Directiva 2015/863.

No contiene sustancias SVHC
Ninguna sustancia SVHC con más del 0,1% p/p contenida - Lista SVHC [REACH] desde 23.01.2024.

No contiene sustancias de la Proposición 65
No se incluyen sustancias de la Propuesta 65.
https://www.P65Warnings.ca.gov/

Libre de Materiales Conflictivos
Este producto no contiene ninguna sustancia designada como "minerales en conflicto" como tantalio, estaño, oro o tungsteno de la República Democrática del Congo o países adyacentes.